PÁNVE

Elektrická pánev 000.PE-025P

34 240 Kč

- Celkový příkon: 5,4 kW
- Pracovní objem: 37 L
- Pracovní plocha: 0,25 m²
- Napájení: 3 NPE 230/400V 50Hz
- Výklopná vana: manuální naklápění
- Rozměry: 700x600x850
- Plynulá regulace teploty: v rozmezí od 50 °C do 275 °C

Elektrická pánev 000.PE-025S

32 030 Kč

- Celkový příkon: 5,4 kW
- Pracovní objem: 37 L
- Pracovní plocha: 0,25m²
- Napájení: 3 NPE 230/400V 50Hz
- Výklopná vana: manuální naklápění
- Rozměry: 700x600x850
- Plynulá regulace teploty: v rozmezí od 50 °C do 275 °C

Elektrická pánev 000.PE-025N

32 030 Kč

- Celkový příkon: 5,4 kW
- Pracovní objem: 37 L
- Pracovní plocha: 0,25m²
- Napájení: 3 NPE 230/400V 50Hz
- Výklopná vana: manuální naklápění
- Rozměry: 700x600x850
- Plynulá regulace teploty: v rozmezí od 50 °C do 275 °C

ELEKTRICKÉ A PLYNOVÉ

PÁNVE

Elektrická pánev 000.PE-40P

51 910 Kč

- Celkový příkon: 9,0 kW
- Pracovní objem: 64 L
- Pracovní plocha: 0,40m²
- Napájení: 3 NPE 230/400v 50Hz
- Výklopná vana: manuální naklápění
- Rozměry: 720x800x870
- Plynulá regulace teploty: v rozmezí od 50 °C do 275 °C

Elektrická pánev 000.PE-40X

51 910 Kč

- Celkový příkon: 9,0 kW
- Pracovní objem: 64 L
- Pracovní plocha: 0,40m²
- Napájení: 3 NPE 230/400v 50Hz
- Výklopná vana: mechanické naklápění
- Rozměry: 720x800x870
- Plynulá regulace teploty: v rozmezí od 50 °C do 275 °C

PLYNOVÉ SPORÁKY

Schéma hořáků*

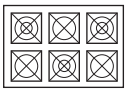

36,0 kW

Plynový sporák 000.KG-6M

46 940 Kč

- Příkon hořáků: 3x4,5 kW +3x7,5 kW=36 kW
- Plynová přípojka: R ½”
- Rozměry: 1200x700x850
- Hořáky s pojistkou plamene
- Hořák s věčným plamínkem
- Energeticky úsporné hořáky (zajišťuje 25% úspory plynu)
- Hořáky 4,5 kW - 1- korunový, 7,5 kW- 2- korunový

Schéma hořáků*

24,0 kW

Plynový sporák 000.KG-4M

34 240 Kč

- Příkon hořáků: 2x4,5 kW +2x7,5 kW=24,0 kW
- Plynová přípojka: R ½”
- Rozměry: 800x700x850
- Hořáky s pojistkou plamene
- Hořák s věčným plamínkem
- Energeticky úsporné hořáky (zajišťuje 25% úspory plynu)
- Hořáky 4,5 kW - 1- korunový, 7,5 kW- 2- korunový

Schéma hořáků*

12,0 kW

Plynový sporák 000.KG-2M

20 430 Kč

- Příkon hořáků: 1x4,5 kW +1x7,5 kW= 12,0 kW
- • Plynová přípojka: R ½”
- • Rozměry: 400x700x850
- • Hořáky s pojistkou plamene
- • Hořák s věčným plamínkem
- • Energeticky úsporné hořáky (zajišťuje 25% úspory plynu)
- • Hořáky 4,5 kW - 1- korunový, 7,5 kW- 2- korunový

*možnost výměny hořáků za poplatek, po předchozí domluvě

SPORÁKY

PLYNOVÉ

Plynový sporák 000.KG-6L

47 490 Kč

- Příkon hořáků:
  2x4,5 kW +2x7,5 kW+ 2x 9 kW= 42,0 kW
- Plynová přípojka: R ½”
- Rozměry: 1350x850x850
- Hořáky s pojistkou plamene
- Hořák s věčným plamínkem
- Energeticky úsporné hořáky (zajišťuje 25% úspory plynu)
- Hořáky 4,5 kW - 1- korunový, 7,5 kW- 2- korunový,
- 9,0 kW- 2- korunový

Schéma hořáků*

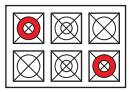

42,0 kW

Plynový sporák 000.KG-4L

34 790 Kč

- Příkon hořáků:
  1x4,5 kW+ 1x7,5 kW+ 2x9,0 kW= 30,0 kW
- Plynová přípojka: R ½”
- Rozměry: 900x850x850
- Hořáky s pojistkou plamene
- Hořák s věčným plamínkem
- Energeticky úsporné hořáky (zajišťuje 25% úspory plynu)
- Hořáky 4,5 kW - 1- korunový, 7,5 kW- 2- korunový,
- 9,0 kW- 2- korunový

Schéma hořáků*

30,0 kW

Plynový sporák 000.KG-2L

20 990 Kč

- Příkon hořáků: 1x4,5 kW +1x7,5 kW=12,0 kW
- Plynová přípojka: R ½”
- Rozměry: 450x850x850
- Hořáky s pojistkou plamene
- Hořák s věčným plamínkem
- Energeticky úsporné hořáky (zajišťuje 25% úspory plynu)
- Hořáky 4,5 kW - 1- korunový, 7,5 kW- 2- korunový

Schéma hořáků*

12,0 kW

Plynový sporák 000.KG-4s.T

Na dotaz

- Příkon hořáků: 1x2,5 kW+3x3,5 kW=13,0 kW
- Plynová přípojka: R½”
- Rozměry: 800x700x280
- Rozměry: 800x700x900
- Hořáky s pojistkou plamene
- Hořák s věčným plamínkem
- Energeticky úsporné hořáky (zajišťuje 25% úspory plynu)

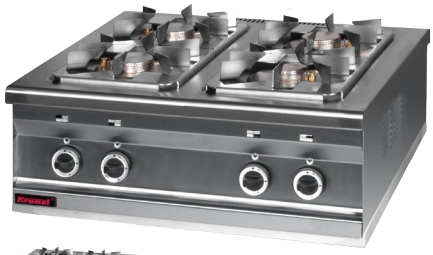

000.KG-4s.T

Schéma hořáků

13,0 kW

*možnost výměny hořáků za poplatek, po předchozí domluvě

PLYNOVÉ SPORÁKY s TROUBOU

Schéma hořáků

13,0 kW

Plynový sporák s elektrickou troubou 000.KG-4s/PG-1

56 880 Kč

- Příkon hořáků: 1x2,5 kW+3x3,5 kW=13 kW
- Příkon trouby: 4,5 kW
- Napájení: NPE 230V 50Hz
- Plynová přípojka: R½”
- Rozměry: 800x700x900
- Rozměry komory: 2x 1/1 GN
- Trouba vybavená elektrickým zapalovačem
- Hořák s věčným plamínkem
- Hořáky s pojistkou plamene
- Energeticky úsporné hořáky (zajišťuje 25% úspory plynu)

Schéma hořáků

13,0 kW

Plynový sporák s elektrickou troubou 000.KG-4s/PG-2

58 530 Kč

- Příkon hořáků: 1x2,5 kW+3x3,5 kW=13 kW
- Příkon trouby: 7,5 kW
- Napájení: NPE 230V 50Hz
- Plynová přípojka: R½”
- Rozměry: 800x700x900
- Rozměry komory:695x550x310 [GN2/1]
- Trouba vybavená elektrickým zapalovačem
- Hořáky s pojistkou plamene
- Hořák s věčným plamínkem
- Energeticky úsporné hořáky (zajišťuje 25% úspory plynu)

Schéma hořáků

13,0 kW

Plynový sporák s elektrickou troubou 000.KG-4s/PE-1

60 190 Kč

- Příkon hořáků: 1x2,5kW+3x3,5kW=13 kW
- Příkon trouby: 3,5 kW
- Napájení: 3 NPE 230/400V 50Hz
- Plynová přípojka: R ½”
- Rozměry: 800x700x900
- Rozměry komory: 2x 1/1 GN
- Trouba typy vytápění: horní ohřev, spodní ohřev, horní ohřev + spodní ohřev
- Teplotní rozsah: plynulé nastavení od 50˚do 250˚C
- Hořáky s pojistkou plamene
- Hořák s věčným plamínkem
- Energeticky úsporné hořáky (zajišťuje 25% úspory plynu)

Schéma hořáků

13,0 kW

Plynový sporák s elektrickou troubou 000.KG-4s/PE-2

59 640 Kč

- Příkon hořáků: 1x2,5kW+3x3,5kW=13 kW
- Příkon trouby: 6,5 kW
- Napájení: 3 NPE 230/400V 50Hz
- Plynová přípojka: R ½”
- Rozměry: 800x700x900
- Rozměry komory: 695x550x310 [GN 2/1]
- Trouba typy vytápění: horní ohřev, spodní ohřev, horní ohřev + spodní ohřev
- Teplotní rozsah: plynulé nastavení od 50 °C do 250 °C
- Hořáky s pojistkou plamene
- Hořák s věčným plamínkem
- Energeticky úsporné hořáky (zajišťuje 25% úspory plynu)

SPORÁKY

ELEKTRICKÉ

Elektrický sporák
000.KE-6M**

28 170 Kč

- Příkon ploten: 4x2,6 kW + 2x2,0 kW =14,4 kW
- Napájení: 3 NPE 230/400V 50Hz
- Rozměry: 1200x700x850
- Plotny s funkcí rychlého ohřevu

Elektrický sporák
000.KE-4M**

22 640 Kč

- Příkon ploten: 3x2,6 kW + 1x2,0 kW =9,8 kW
- Napájení: 3 NPE 230/400V 50Hz
- Rozměry: 800x700x850
- Plotny s funkcí rychlého ohřevu

Elektrický sporák
000.KE-2M**

16 020 Kč

- Příkon ploten: 2x2,6 kW = 5,2 kW
- Napájení: 3 NPE 230/400V 50Hz
- Rozměry: 400x700x850
- Plotny s funkcí rychlého ohřevu

**** V nabídce - mořská verze**

ELEKTRICKÉ SPORÁKY

000.KEZ-4u.T
54 120 Kč

000.KEZ-4u.T SD
59 860 Kč

Elektrický sporák 000.KEZ-4u**

45 830 Kč

- Příkon ploten: 4x4,0 kW =16,0kW
- Napájení: 3 NPE 230/400V 50Hz
- Rozměry:
  800x750x280
  800x750x900
- Sklopné plotny
- Plotny s funkcí rychlého ohřevu

Elektrický sporák s elektrickou troubou 000.KEZ-4u/PE-2**

93 870 Kč

- Příkon ploten: 4x4,0 kW =16,0 kW
- Příkon trouby: 6,5 kW
- Napájení: 3 NPE 230/400V 50Hz
- Rozměry: 800x750x900
- Rozměry komory: 695x550x310 [GN 2/1]
- Trouba typy vytápění: horní ohřev, spodní ohřev, horní ohřev + spodní ohřev
- Teplotní rozsah: plynulé nastavení od 50 °C do 250 °C
- Sklopné plotny
- Plotny s funkcí rychlého ohřevu

Elektrický sporák s elektrickou troubou 000.KEZ-4u/PE-1**

90 020 Kč

- Příkon ploten : 4 x 4 kW=16 kW
- Příkon trouby : 3,5 kW
- Napájení: 3 NPE 230/400V 50Hz
- Rozměry: 800x750x900 [mm]
- Rozměry komory : 2x 1/1 GN
- Teplotní rozsah: plynulé nastavení od 50 – 250 °C
- Trouba typy vytápění: horní ohřev, spodní ohřev, horní ohřev + spodní ohřev
- Sklopné plotny
- Plotny s funkcí rychlého ohřevu

**** V nabídce - mořská verze**

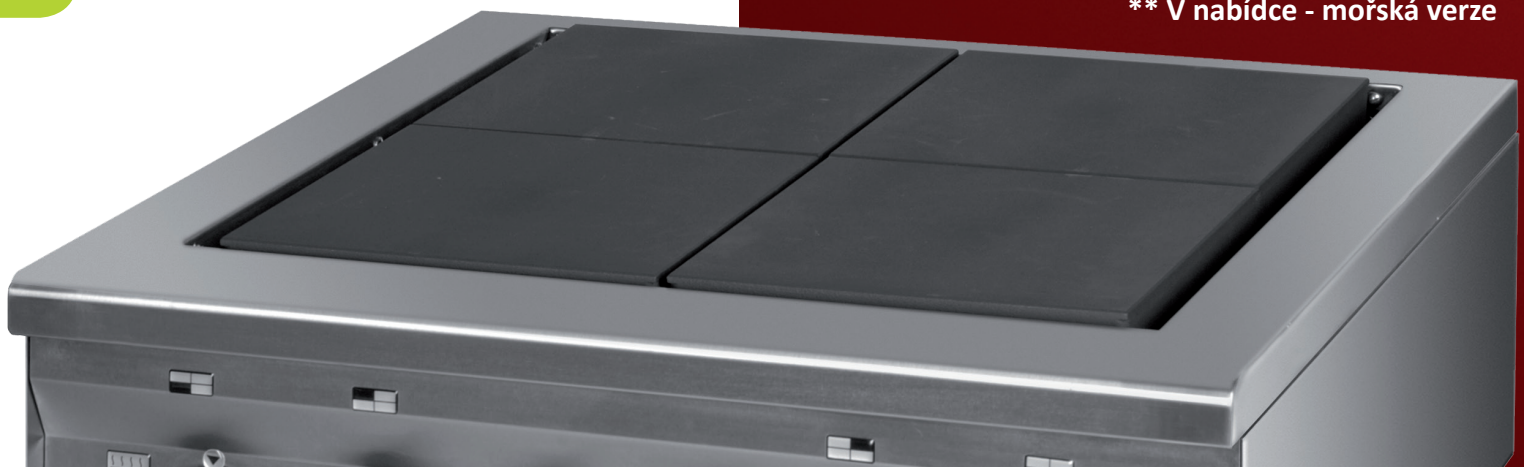

STOLIČKY PLYNOVÉ

VARNÉ

Varná stoličká plynová
000.TG-1

11 050 Kč

- Celkový příkon: 9,0 kW
- Plynová přípojka: R ½”
- Rozměry: 580x580x440
- Hořáky s pojistkou plamene
- Hořák s věčným plamínkem
- Energeticky úsporné hořáky (zajišťuje 25% úspory plynu)

Varná stoličká plynová
000.TG-1F

15 470 Kč

- Celkový příkon: 9,0kW
- Plynová přípojka: R ½”
- Rozměry: 590x650x410
- Hořáky s pojistkou plamene
- Hořák s věčným plamínkem
- Energeticky úsporné hořáky (zajišťuje 25% úspory plynu)

Varná stoličká plynová
000.TG-1H

Na dotaz

- Celkový příkon: 9,0 kW
- Plynová přípojka: R ½”
- Rozměry: 580x580x720
- Hořáky s pojistkou plamene
- Hořák s věčným plamínkem
- Energeticky úsporné hořáky (zajišťuje 25% úspory plynu)

Varná stoličká plynová
000.TG-2

18 500 Kč

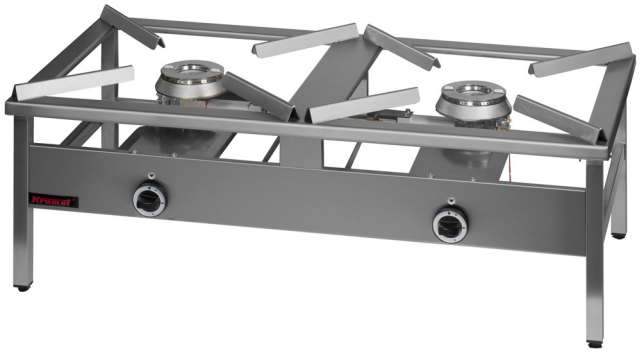

- Celkový příkon: 2x9,0kW = 18,0kW
- Plynová přípojka: R ½”
- Rozměry: 1160x580x440
- Hořáky s pojistkou plamene
- Hořák s věčným plamínkem
- Energeticky úsporné hořáky (zajišťuje 25% úspory plynu)

VARNÉ

STOLIČKY ELEKTRICKÉ

Varná stolička elektrická
000.TE-1F

17 120 Kč

- Celkový příkon: 5,0 kW
- Průměr plotny: Ø 400 mm
- Rozměry:: 590x650x410
- Třístupňová regulace výkonu
- Napájení: 3 NPE 230/400V 50Hz

Varná stolička elektrická
000.TE-1H

Na dotaz

- Celkový příkon: 5,0 kW
- Průměr plotny: Ø 400 mm
- Rozměry: 590x650x720
- Třístupňová regulace výkonu
- Napájení: 3 NPE 230/400V 50Hz

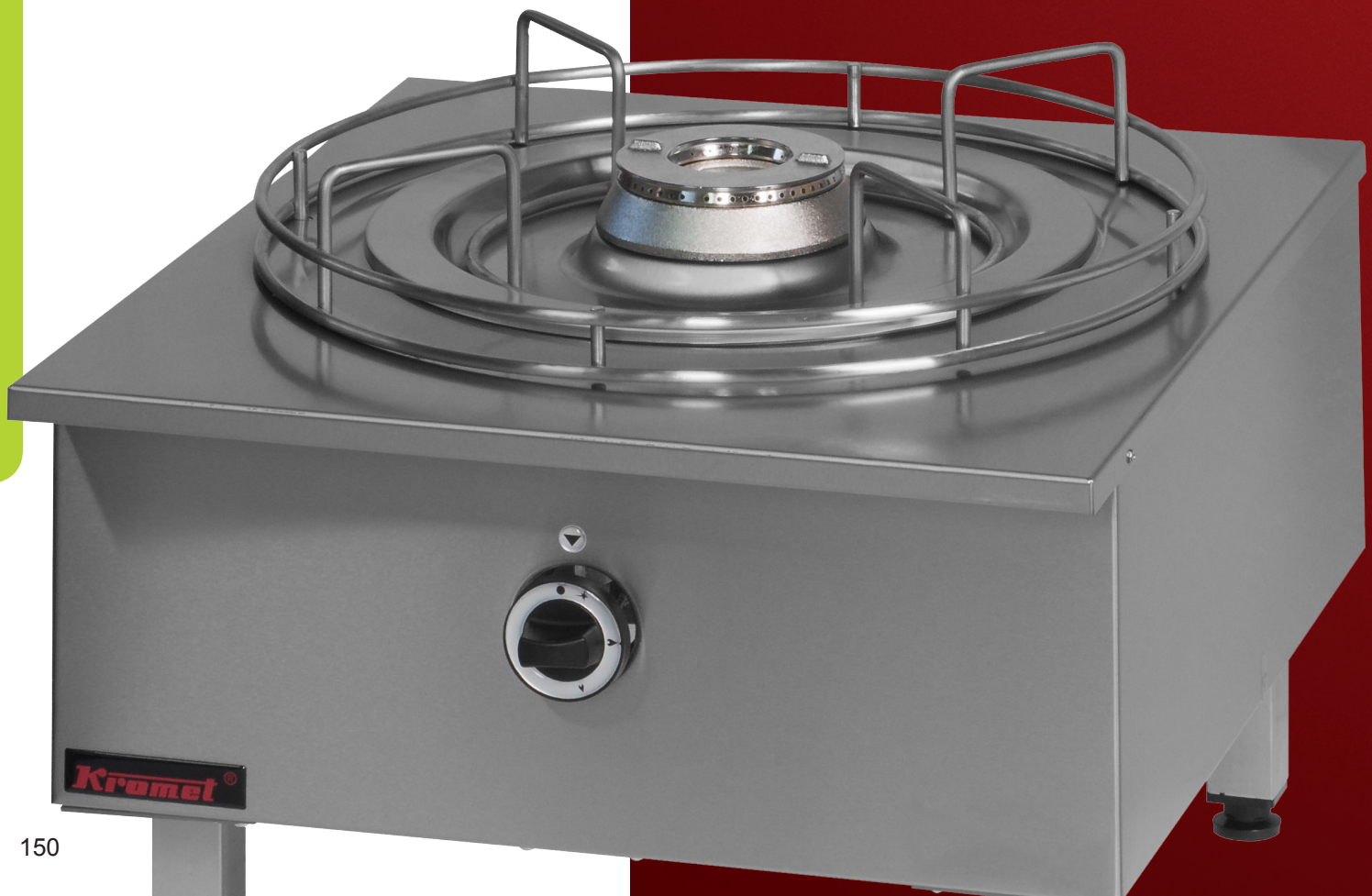

Příslušenství

Podložka rýhovaná pro plynové sporáky

- Rozměry:: 320x593x100
- Kompatybilní s plynovími sporáky:
  000.KG-6M
  000.KG-4M
  000.KG-2M
  000.KG-6L
  000.KG-4L
  000.KG-2L

6 700 Kč

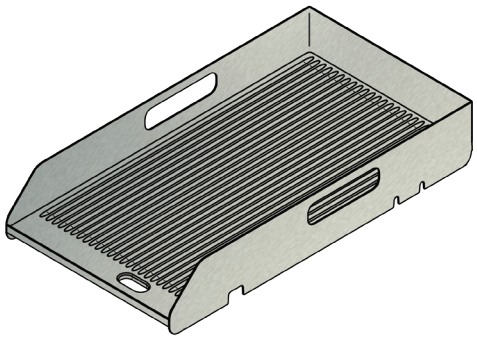

Podložka hladká pro plynové sporáky

- Rozměry:: 320x593x100
- Kompatybilní s plynovími sporáky:
  000.KG-6M
  000.KG-4M
  000.KG-2M
  000.KG-6L
  000.KG-4L
  000.KG-2L

6 000 Kč

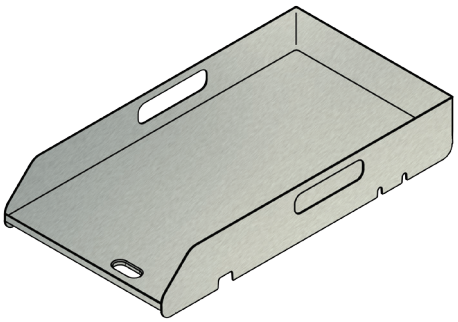

Redukční podložka pro elektrické sporáky

- Rozměry:: 375x735x26
- Kompatybilní s elektrickými sporáky
  000.KE-6M
  000.KE-4M
  000.KE-2M

2 300 Kč

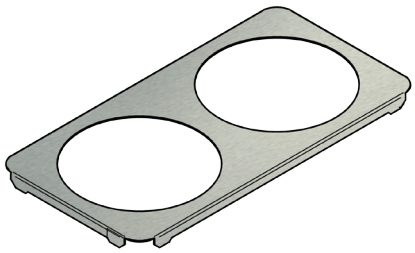

Redukční podložka pro plynové sporáky

- Rozměry:: 140x140x18
- Kompatybilní s plynovími sporáky:
  000.KG-6M
  000.KG-4M
  000.KG-2M
  000.KG-6L
  000.KG-4L
  000.KG-2L

1 400 Kč

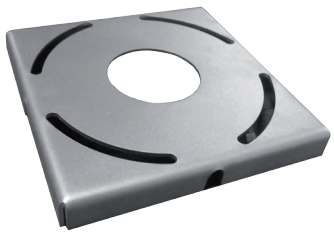

Podližka pod pánev WOK

- Ø Rozměry:: 250x75

1 640 Kč

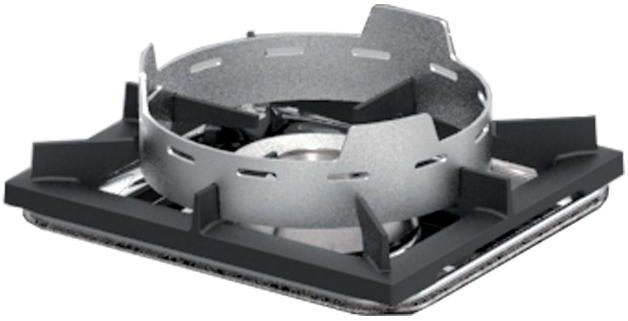

ROTAČNÍ

ELEKTRICKÉ GRILY

Rotační elektrický gril
000.ROE-6/45.1S.N

13 230 Kč

- Celkový příkon: 0,9 kW
- Napájení: NPE 230V 50Hz
- Počet topných zón:1
- Rozměry: 540x300x173
- Vybaven s regulátorem výkonu
- Nepřilnavé válečky
- Odkapávací miska

Rotační elektrický gril
000.ROE-8/45.1S.N

15 900 Kč

- Celkový příkon: 1,2 kW
- Napájení: NPE 230V 50Hz
- Počet topných zón: 1
- Rozměry: 540x384x173
- Vybaven s regulátorem výkonu
- Nepřilnavé válečky
- Odkapávací miska

Rotační elektrický gril
000.ROE-10/45.2S.N

22 330 Kč

- Celkový příkon: 1,5 kW
- Napájení: NPE 230V 50Hz
- Počet topných zón: 2
- Rozměry: 540x468x173
- Vybaven s regulátorem výkonu
- Nepřilnavé válečky
- Odkapávací miska

Rotační elektrický gril
000.ROE-14/45.2S.N

26 530 Kč

- Celkový příkon: 2,1 kW
- Napájení: NPE 230V 50Hz
- Počet topných zón: 2
- Rozměry: 540x636x173
- Vybaven s regulátorem výkonu
- Nepřilnavé válečky
- Odkapávací miska

Kontaktní gril
000.GS-1.N

9 280 Kč

- Příkon: 1,6 kW
- Napájení: NPE 230V 50Hz
- Teplotní rozsah: 50˚C-250˚C
- Rozměry: 273x328x192
- Kontrolka stavu práce
- Nepřilnavý povrch
- Grilovací desky ryhované

ELEKTRICKÉ GRILY

ROTAČNÍ

Rotační elektrický gril
000.ROE-6N/45.1S.N

12 290 Kč

- Celkový příkon: 0,9 kW
- Napájení: NPE 230V 50Hz
- Počet topných zón:1
- Rozměry: 540x300x173
- Vybaven s regulátorem výkonu
- Nerezové vlečky
- Odkapávací miska

Rotační elektrický gril
000.ROE-8N/45.1S.N

14 670 Kč

- Celkový příkon: 1,2 kW
- Napájení: NPE 230V 50Hz
- Počet topných zón: 1
- Rozměry: 540x384x173
- Vybaven s regulátorem výkonu
- Nerezové vlečky
- Odkapávací miska

Rotační elektrický gril
000.ROE-10N/45.2S.N

20 750 Kč

- Celkový příkon: 1,5 kW
- Napájení:NPE 230V 50Hz
- Počet topných zón: 2
- Rozměry: 540x468x173
- Vybaven s regulátorem výkonu
- Nerezové vlečky
- Odkapávací miska

Rotační elektrický gril
000.ROE-14N/45.2S.N

24 320 Kč

- Celkový příkon: 2,1 kW
- Napájení: NPE 230V 50Hz
- Počet topných zón: 2
- Rozměry: 540x636x173
- Vybaven s regulátorem výkonu
- Nerezové vlečky
- Odkapávací miska

GRILY

ELEKTRICKÉ A PLYNOVÉ

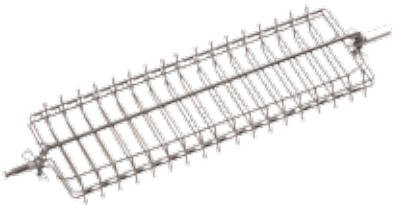

Rotační elektrický gril
000.OE-6

48 600 Kč

- Celkový příkon: 5,0 kW
- Jednorázový vklad kuřat: 6
- Počet vidlic: 3
- Napájení: 3 NPE 230/400V 50Hz
- Rozměry: 860x406x500
- Plynule nastavitelný teplotní rozsah 50 ˚C - 250 ˚C
- K dispozici také v provedení s jednofázovým napájením 230V o výkonu 3,2 kW

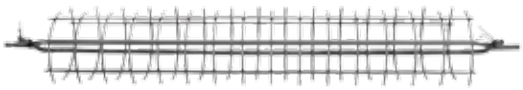

53 010 Kč

Rotační elektrický gril
000.OE-12

- Celkový příkon: 7,5 kW
- Jednorázový vklad kuřat: 12
- Počet vidlic: 3
- Napájení: 3 NPE 230/400V 50Hz
- Rozměry: 1000x408x772
- Regulace výkonu pro každé patro v rozmezi:
  I --- 0,6 kW
  II --- 1,2 kW
  III --- 2,4 kW

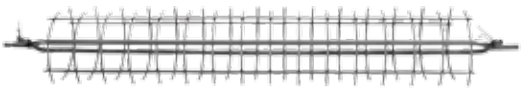

91 660 Kč

Rotační plynový gril
000.OGZ-24NC

- Celkový příkon: 16,2 kW
- Jednorázový vklad kuřat: 24
- Počet vidlic: 4
- Napájení: NPE 230V 50Hz
- Plynová přípojka: R 1”
- Rozměry: 1200x540x1300

LINIE 700

LEGENDA

Označení příkonu hořáků:

- korunový hořák 4,5 kW
- dvoukorunový hořák 7,5 kW
-
- hořák 4,5kW
- hořák 9,0 kW

Příklad:
700.KG-6
příkon 36,0 kW

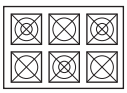

Plynový sporák 700.KG-2

- Příkon hořáků: 1x4,5kW +1x7,5 kW = 12,0 kW
- Plynová přípojka: R ½ ”
- Rozměry topu/bez podstavce: 400x700x280
- Rozměry s podstavcem: 400x700x900
- Hořáky s pojistkou plamene
- Hořák s věčným plamínkem
- Energeticky úsporné hořáky (zajišťují 25% úsporyplynu)
- hořáky 7.5 kW - hořák dvoukorunový

23 750 Kč

Schéma hořáků 12,0 kW *

700.KG-2.T
30 980 Kč

700.KG-2.S
30 980 Kč

700.KG-2.S.D
33 850 Kč

Plynový sporák 700.KG-4

- Příkon hořáků: 2x4 , 5 kW +2 x7, 5 kW = 24,0 kW
- Plynová přípojka: R / ”
- Rozměry topu/bez podstavce: 800x700x280
- Rozměry s podstavcem: 800x700x900
- Hořáky s pojistkou plamene
- Hořák s věčným plamínkem
- Energeticky úsporné hořáky (zajišťují 25% úsporyplynu)
- 7.5 kW hořáky - hořák dvoukorunový

36 450 Kč

Schéma hořáků 24,0 kW *

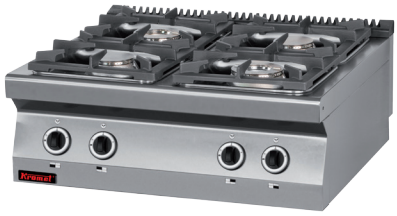

700.KG-4.T
44 730 Kč

700.KG-4.S
44 730 Kč

700.KG-4.S.D
50 470 Kč

Plynový sporák 700.KG-6

- Příkon hořáků: 3x4 , 5 kW 3 x7 , 5 kW = 36,0 kW
- Plynová přípojka: R / ”
- Rozměry topu/bez podstavce: 1200x700x280
- Rozměry s podstavcem: 1200x700x900
- Hořáky s pojistkou plamene
- Hořák s věčným plamínkem
- Energeticky úsporné hořáky (zajišťují 25% úsporyplynu)
- Hořák 7,5 kW - hořák dvoukorunový

54 120 Kč

Schéma hořáků 36,0 kW *

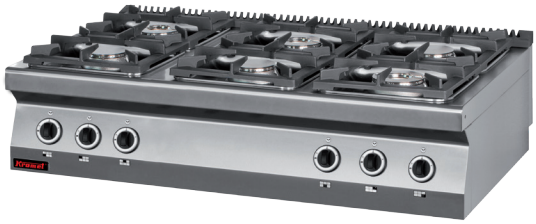

700.KG-6.T
63 610 Kč

700.KG-6.S
63 610 Kč

700.KG-6.S.D
72 230 Kč

* Možnost výměny hořáků za doplatek

34 240 Kč

Schéma hořáků

4,5 kW

Plynový sporák s varnou deskou 700.KG/I-400

- Příkon varné desky: 4,5 kW
- Plynová přípojka: R ½ ”
- Rozměry topu/bez podstavce: 400x700x280
- Rozměry s podstavcem: 400x700x900
- Hořáky s pojistkou plamene
- Hořák s věčným plamínkem
- Energeticky úsporné hořáky (zajišťují 25% úsporyplynu)

700.KG/I-400.T
41 470 Kč

700.KG/I-400.S
41 470 Kč

700.KG/I-400.S.D
48 040 Kč

48 040 Kč

Schéma hořáků

9,0 kW

Plynový sporák s varnou deskou 700.KG/I-800

- Příkon varné desky: 9,0 kW
- Plynová přípojka: R ½ ”
- Rozměry topu/bez podstavce: 800x700x280
- Rozměry s podstavcem: 800x700x900
- Hořáky s pojistkou plamene
- Hořák s věčným plamínkem
- Energeticky úsporné hořáky (zajišťují 25% úsporyplynu)
- Příkon hořáků: 1x4 , 5 kW + 1x7 , 5 kW = 12,0 kW

700.KG/I-800.T
56 330 Kč

700.KG/I-800.S
56 330 Kč

700.KG/I-800.S.D
62 070 Kč

70 680 Kč

Schéma hořáků

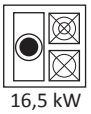

16,5 kW

Plynový sporák s varnou deskou 700.KG-2/I-400.S

- Příkon varné desky: 4,5 kW
- Plynová přípojka: R ½ ”
- Rozměry s podstavcem: 800x700x900
- Hořáky s pojistkou plamene
- Hořák s věčným plamínkem
- Energeticky úsporné hořáky (zajišťují 25% úsporyplynu)
- Hořáky 7,5 kW , hořák dvoukorunový

700.KG-2/I-400.T
70 680 Kč

700.KG-2/I-400.S.D
72 890 Kč

Plynový sporák s varnou deskou 700.KG-2/I-800.S

- Příkon hořáků: 1x4, 5 kW + 1x7, 5 kW = 12,0 kW
- Příkon varné desky: 9,0 kW
- Plynová přípojka: R ½ ”
- Rozměry s podstavcem: 1200x700x900
- Hořáky s pojistkou plamene
- Hořák s věčným plamínkem
- Energeticky úsporné hořáky (zajišťují 25% úsporyplynu)
- Hořáky 7,5 kW, hořák dvoukorunový

93 870 Kč

Schéma hořáků

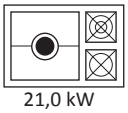

21,0 kW

700.KG-2/I-800.T
93 870 Kč

700.KG-2/I-800.S.D
99 390 Kč

Plynový sporák s varnou deskou 700.KG-4/I-400.S

- Příkon hořáků: 2x4, 5 kW + 2x7, 5 kW = 24,0 kW
- Příkon varné desky: 4,5 kW
- Plynová přípojka: R ½ ”
- Rozměry s podstavcem: 1200x700x900
- Hořáky s pojistkou plamene
- Hořák s věčným plamínkem
- Energeticky úsporné hořáky (zajišťují 25% úsporyplynu)
- Hořáky 7,5 kW, hořák dvoukorunový

84 490 Kč

Schéma hořáků

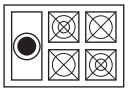

28,5 kW

700.KG-4/I-400.T
84 490 Kč

700.KG-4/I-400.S.D
Na dotaz

Plynový sporák s plynovou troubou 700.KG-4/PG-1

- Příkon hořáků: 2x4,5 kW +2x7,5 kW=24,0 kW
- Plynová přípojka: R ½”
- Rozměry: topu: 800x700x280
- Rozměry: z podstawą: 800x700x900
- Hořák s věčným plamínkem
- Hořáky s pojistkou plamene
- Energeticky úsporné hořáky (zajišťují 25% úsporyplynu)
- Hořáky 7,5 kW - hořáky dvoukorunový
- Příkon: 4,5 kW
- Plynová přípojka: R ½”
- Rozměry: 800x650x665
- Rozměry komory: 2xGN1/1

69 580 Kč

* Možnost výměny hořáků za doplatek

PLYNOVÉ SPORÁKY s plynovými troubami

POZNÁMKA:
Sporáky dodávané s troubami PE-2 a PG-2 jsou bez dodatečného vybavení trouby, tj. bez plechů a roštů.

74 550 Kč

Schéma hořáků

24,0 kW *

Plynový sporák s plynovou troubou 700.KG-4/PG-2

- Příkon hořáků: 2x4,5 kW + 2x7,5 kW= 24,0 kW
- Příkon trouby:7,5 kW
- Napájení: NPE 230V 50Hz
- Připojení plynu: R ½"
- Rozměry: 800x700x900
- Rozměry komory: 695x550x310 [GN 2/1]
- Trouba vybavená elektrickým zapalovačem
- hořák 7,5 kW, hořák dvoukorunový

86 140 Kč

Schéma hořáků

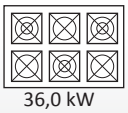

36,0 kW *

Plynový sporák s plynovou troubou 700.KG-6/PG-2/SD

- Příkon hořáků: 3x4 , 5 kW + 3x7 , 5 kW = 36,0 kW
- Příkon trouby: 7.5 kW
- Napájení: NPE 230V 50Hz
- Plynová přípojka: R ½ "
- Rozměry: 1200x700x900
- Rozměry komory: 695x550x310 [GN 2/1]
- Trouba vybavená elektrickým zapalovačem
- Hořáky s pojistkou plamene
- Hořák s věčným plamínkem
- Energeticky úsporné hořáky (zajišťují 25% úsporyplynu)
- Hořáky 7,5 kW - hořáky dvoukorunový 7

94 980 Kč

Schéma hořáků

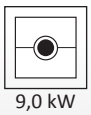

9,0 kW

Plynový sporák s varnou deskou - plynová trouba 700.KG/I-800/PG-2

- Příkon varné desky: 9,0 kW
- Příkon trouby: 7.5 kW
- Plynová přípojka: R ½ "
- Napájení: NPE 230V 50Hz
- Rozměry: 800x700x900
- Rozměry komory: 695x550x310 [GN2/1]
- Trouba vybavená elektrickým zapalovačem
- Hořáky s pojistkou plamene
- Hořák s věčným plamínkem
- Energeticky úsporné hořáky (zajišťují 25% úsporyplynu)

92 770 Kč

Schéma hořáků

16,5kW

Plynový sporák s varnou deskou - plynová trouba 700.KG-2/I-400/PG-2

- Příkon hořáků: 1x4 , 5kW + 1x7 , 5 kW = 12,0 kW
- Příkon varné desky: 4,5 kW
- Příkon trouby: 7.5 kW
- Připojení plynu: R ½ "
- Napájení: NPE 230V 50Hz
- Rozměry: 800x700x900
- Rozměry komory: 695x550x310 [GN2/1]
- Trouba vybavená elektrickým zapalovačem
- Hořáky s pojistkou plamene
- Hořák s věčným plamínkem
- Energeticky úsporné hořáky (zajišťují 25% úsporyplynu)
- hořák 7,5 kW , hořák dvoukorunový

* Možnost výměny hořáků za doplatek

POZNÁMKA:
Sporáky dodávané s troubami PE-2 a PG-2 jsou bez dodatečného vybavení trouby, tj. bez plechů a roštů.

PLYNOVÉ SPORÁKY s elektrickými troubami

Plynový sporák s elektrickou troubou 700.KG-4/PE-2

74 550 Kč

- Příkon hořáků: 2x4 , 5 kW + 2x7,5 kW = 24,0 kW
- Příkon trouby: 6.5 kW
- Napájení: 3NPE 230/400V 50Hz
- Připojení plynu: R ½ ”
- Rozměry: 800x700x900
- Rozměry komory: 695x550x310 [GN 2/1]
- Trouba typy vytápění: horní ohřev, spodní ohřev,
- horní ohřev + spodní ohřev
- Teplotní rozsah: plynulé nastavení od 50 °C do 250 °C
- Hořáky s pojistkou plamene
- Hořák s věčným plamínkem
- Energeticky úsporné hořáky (zajišťují 25% úsporyplynu)
- Hořáky 7,5 kW - hořáky dvoukorunové

Schéma hořáků

24,0 kW *

Plynový sporák s elektrickou troubou 700.KG-6/PE-2/SD

86 140 Kč

- Příkon hořáků: 3x4 , 5 kW + 3x7 , 5 kW = 36,0 kW
- Příkon trouby: 6.5 kW
- Napájení: 3NPE 230/400V 50Hz
- Připojení plynu: R ½ ”
- Rozměry: 1200x700x900
- Rozměry komory: 695x550x310 [GN 2/1]
- Trouba typy vytápění: horní ohřev, spodní ohřev,
- horní ohřev + spodní ohřev
- Teplotní rozsah: plynulé nastavení od 50 °C do 250 °C
- Hořáky s pojistkou plamene
- Hořák s věčným plamínkem
- Energeticky úsporné hořáky (zajišťují 25% úsporyplynu)
- Hořáky 7,5 kW - hořáky dvoukorunové

Schéma hořáků

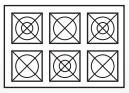

36,0 kW *

Plynový sporák s varnou deskou - elektrická trouba 700.KG/I-800/PE-2

94 420 Kč

- Příkon varné desky: 9,0 kW
- Příkon trouby: 6.5 kW
- Připojení plynu: R I ½ ”
- Napájení: 3NPE 230/400V 50Hz
- Rozměry: 800x700x900
- Rozměry komory: 695x550x310 [GN 2/1]
- Trouba typy vytápění: horní ohřev, spodní ohřev,
- horní ohřev + spodní ohřev
- Teplotní rozsah: plynulé nastavení od 50 °C do 250 °C
- Hořáky s pojistkou plamene
- Hořák s věčným plamínkem
- Energeticky úsporné hořáky (zajišťují 25% úspory plynu)

Schéma hořáků

9,0 kW

Plynový sporák s varnou deskou - elektrická trouba 700.KG-2/I-400/PE-2

92 770 Kč

- Příkon hořáků: 1x4 , 5 kW + 1x7 , 5 kW = 12,0 kW
- Příkon varné desky: 4,5 kW
- Příkon trouby: 6.5 kW
- Připojení plynu: R I ½ ”
- Napájení: 3 NPE 230/400V 50Hz
- Rozměry: 800x700x900
- Rozměry komory: 695x550x310 [GN2 / 1]
- Trouba typy vytápění: horní ohřev, spodní ohřev,
- horní ohřev + spodní ohřev
- Teplotní rozsah: plynulé nastavení od 50 °C do 250 °C
- Hořáky s pojistkou plamene
- Hořák s věčným plamínkem
- Energeticky úsporné hořáky (zajišťují 25% úspory plynu)
- hořáky 7,5 kW , hořák dvoukorunový

Schéma hořáků

16,5 kW

* Možnost výměny hořáků za doplatek

PLYNOVÉ SPORÁKY s elektrickými troubami

POZNÁMKA:
Sporáky dodávané s troubami PE-2 a PG-2 jsou bez dodatečného vybavení trouby, tj. bez plechů a roštů.

97 190 Kč

Schéma hořáků *
36,0 kW

Plynový sporák s elektrickou troubou 700.KG-6/PE-3

- Příkon hořáků: 3x4 , 5 kW + 3x7 , 5 kW = 36,0 kW
- Příkon trouby: 8.4 kW
- Napájení: 3NPE 230/400V 50Hz
- Připojení plynu: R / / ”
- Rozměry: 1200x700x900
- Rozměry komory: 1080x560x383 [3 x GN1 / 1]
- Trouba typy vytápění: horní ohřev, spodní ohřev,
- horní ohřev + spodní ohřev
- Teplotní rozsah: plynulé nastavení od 50 °C do 250 °C
- Hořáky s pojistkou plamene
- Hořák s věčným plamínkem
- Energeticky úsporné hořáky (zajišťují 25% úspory plynu)
- 7,5 kW hořáky - hořáky dvoukorunové

117 060 Kč

Schéma hořáků
21,0 kW

Plynový sporák s varnou deskou - elektrická trouba 700.KG-2/I-800/PE-3

- Příkon hořáků: 1x4 , 5kW + 1x7 , 5 kW = 12,0 kW
- Příkon varné desky: 9,0 kW
- Příkon trouby: 8.4 kW
- Plynová přípojka: R 1/2 ”
- Napájení: 3NPE 230/400V 50Hz
- Rozměry: 1200x700x900
- Rozměry komory: 1080x560x383 [3 x GN1 / 1]
- Trouba typy vytápění: horní ohřev, spodní ohřev,
- horní ohřev + spodní ohřev
- Teplotní rozsah: plynulé nastavení od 50 °C do 250 °C
- Hořáky s pojistkou plamene
- Hořák s věčným plamínkem
- Energeticky úsporné hořáky (zajišťují 25% úspory plynu)
- 7.5 kW hořáky - hořák dvoukorunový

109 880 Kč

Schéma hořáků
28,5 kW

Plynový sporák s varnou deskou - elektrická trouba 700.KG-4/I-400/PE-3

- Příkon hořáků: 2x4 , 5 kW + 2x7 , 5 kW = 24,0 kW
- Příkon varné desky: 4,5 kW
- Příkon trouby: 8.4 kW
- Plynová přípojka: R / ”
- Napájení: 3NPE 230/400V 50Hz
- Rozměry: 1200x700x900
- Rozměry komory: 1080x560x383 [3 x GN1 / 1]
- Trouba typy vytápění: horní ohřev, spodní ohřev, horní ohřev + spodní ohřev
- Teplotní rozsah: plynulé nastavení od 50 °C do 250 °C
- Hořáky s pojistkou plamene
- Hořák s věčným plamínkem
- Energeticky úsporné hořáky (zajišťují 25% úspory plynu)
- 7.5 kW hořáky - hořák dvoukorunový

69 020 Kč

Schéma hořáků *
24,0 kW

NOVÝ!

Plynový sporák s elektrickou troubou 700.KG-4/PE-1

- Příkon hořáků: 2x4,5kW+2x7,5 kW=24,0 kW
- Plynová přípojka: R ½ ”
- Rozměry: 800x700x900 [mm]
- Hořák s věčným plamínkem
- Hořáky s pojistkou plamene
- Energeticky úsporné hořáky (zajišťují 25 % úspory plynu)
- Hořáky 7,5 kW - hořáky dvoukorunový
- Příkon piekarnika: 3,5kW
- Napájení: 3 NPE 230/400V 50Hz
- Rozměry komory: 2xGN1/1
- Regulace teploty: od 50°C do 250°C

* Možnost výměny hořáků za doplatek

Elektrický sporák 700.KE-2

- Příkon ploten: 2x2, 6 kW = 5,2 kW
- Napájení: 3 NPE 230/400V 50Hz
- Počet ploten: 2
- Rozměry topu/bez podstavce: 400x700x280
- Rozměry s podstavcem: 400x700x900
- Plotny s funkcí rychlého ohřevu

17 670 Kč

700.KE-2.T
24 910 Kč

700.KE-2.S
24 910 Kč

700.KE-2.S.D
27 790 Kč

Elektrický sporák 700.KE-4

- Příkon ploten: 3x2, 6 kW + 1x2, 0 kW = 9,8 kW
- Napájení: 3 NPE 230/400V 50Hz
- Počet ploten: 4
- Rozměry topu/bez podstavce: 800x700x280
- Rozměry s podstavcem: 800x700x900
- Plotny s funkcí rychlého ohřevu

25 680 Kč

700.KE-4.T
33 960 Kč

700.KE-4.S
33 960 Kč

700.KE-4.S.D
39 710 Kč

Elektrický sporák 700.KE-6

- Příkon ploten: 4x2, 6 kW + 2x2, 0 kW = 14,4 kW
- Napájení: 3 NPE 230/400V 50Hz
- Počet ploten: 6
- Rozměry topu/bez podstavce: 1200x700x280
- Rozměry s podstavcem: 1200x700x900
- Plotny s funkcí rychlého ohřevu

38 100 Kč

700.KE-6.T
47 600 Kč

700.KE-6.S
47 600 Kč

700.KE-6.S.D
56 210 Kč

** V nabídce - mořská verze

32 030 Kč

Elektrický sporák keramický 700.KE-2C

- Příkon ploten: 1x2, 1 kW + 1x1, 8 kW = 3,9 kW
- Napájení: 3NPE 230/400V 50Hz
- Počet ploten: 2
- Rozměry topu/bez podstavce: 400x700x280
- Rozměry s podstavcem: 400x700x900

700.KE-2C.T
39 260 Kč

700.KE-2C.S
39 260 Kč

700.KE-2C.S.D
42 130 Kč

69 020 Kč

Elektrický sporák keramický 700.KE-4C

- Příkon ploten:
  2x4, 0 kW + 1x2, 1 kW + 1x1, 8k W =11,9 kW
- Napájení: 3 NPE 230/400V 50Hz
- Počet ploten: 4
- Rozměry topu/bez podstavce: 800x700x280
- Rozměry s podstavcem: 800x700x900

700.KE-4C.T
77 310 Kč

700.KE-4C.S
77 310 Kč

700.KE-4C.S.D
83 050 Kč

135 280 Kč

Indukční sporák 700.KE-2i/400

- Příkon ploten: 2x3, 5 kW = 7,0 kW
- Napájení: 3 NPE 230/400V 50Hz
- Počet ploten: 2
- Rozměry topu/bez podstavce: 400x700x280
- Rozměry s podstavcem: 400x700x900

700.KE-2i/400.T
142 520 Kč

700.KE-2i/400.S
142 52 Kč

700.KE-2i/400.S.D
145 390 Kč

** V nabídce - mořská verze

POZNÁMKA:
Sporáky dodávané s troubami PE-2 a PG-2 jsou bez dodatečného vybavení trouby, tj. bez plechů a roštů.

Elektrické sporáky s troubami

Elektrický sporák s elektrickou troubou 700.KE-4/PE-2 **

67 370 Kč

- Napájení: 3x2 , 6 kW + 1x2 , 0 kW = 9,8 kW
- Příkon trouby: 6.5 kW
- Napájení: 3 NPE 230/400V 50Hz
- Rozměry: 800x700x900
- Rozměry komory: 695x550x310 [GN 2/1]
- Trouba typy vytápění: horní ohřev, spodní ohřev, horní ohřev + spodní ohřev
- Plynulá regulace teploty: v rozmezí od 50 ° C do 275 ° C
- Plotny s funkcí rychlého ohřevu

Elektrický sporák s elektrickou troubou 700.KE-4C/PE-2 **

109 880 Kč

- Napájení: 2x4 , 0 kW +1 x2 , x1 1 z 1 kW , 8 kW = 11,9 kW
- Příkon trouby: 6.5 kW
- Napájení: 3 NPE 230/400V 50Hz
- Počet ploten: 4
- Rozměry: 800x700x900
- Rozměry komory: 695x550x310 [GN 2/1]
- Trouba typy vytápění: horní ohřev, spodní ohřev, horní ohřev + spodní ohřev
- Plynulá regulace teploty: v rozmezí od 50 ° C do 250 ° C

Elektrický sporák s elektrickou troubou 700.KE-6/PE-2/SD **

87 800 Kč

- Napájení desky: 4x2 , 6 kW + 2x2 , 0 kW = 14,4 kW
- Příkon trouby: 6.5 kW
- Napájení: 3 NPE 230/400V 50Hz
- Rozměry: 1200x700x900
- Rozměry komory: 695x550x310 [GN 2/1]
- Trouba typy vytápění: horní ohřev, spodní ohřev, horní ohřev + spodní ohřev
- Plynulá regulace teploty: v rozmezí od 50 ° C do 250 ° C,
- Plotny s funkcí rychlého ohřevu

Elektrický sporák s troubou 700.KE-6/PE-3 **

96 080 Kč

- Napájení: 4x2 , 6 kW + 2x2 , 0 kW = 14,4 kW
- Příkon trouby: 8.4 kW
- Napájení: 3 NPE 230/400V 50Hz
- Rozměry: 1200x700x900
- Rozměry komory: 1080x560x383 [3 x GN1 / 1]
- Trouba typy vytápění: horní ohřev, spodní ohřev, horní ohřev + spodní ohřev
- Plynulá regulace teploty: v rozmezí od 50 ° C do 250 ° C
- Plotny s funkcí rychlého ohřevu

** V nabídce - mořská verze

Elektrické sporáky s troubami

POZNÁMKA:
Sporáky dodávané s troubami PE-2 a PG-2 jsou bez dodatečného vybavení trouby, tj. bez plechů a roštů.

61 850 Kč

NOVÝ!

Elektrický sporák s elektrickou troubou

700.KE-4/PE-1 **

- Příkon ploten: 3x2,6 kW +1x2 kW=9,8 kW
- Ilość płyt: 4
- Rozměry: 800x700x900
- Plotny s funkcí rychlého ohřevu
- Příkon trouby: 3,5kW
- Regulace teploty: od 50°C do 250°C
- Rozměry komory trouby: 2xGN1/1
- Napájení: 3 NPE 230/400V 50Hz

103 810 Kč

NOVÝ!

Elektrický sporák keramický s elektrickou troubou

700.KE-4C/PE-1 **

- Příkon ploten: 2x4 kW+1x2,1 kW=12,1 kW
- Počet plotenl: 4
- Rozměry: 800x700x900
- Příkon trouby : 3,5kW
- Regulace teploty: od 50°C do 250°C
- Rozměry komory trouby: 2xGN1/1
- Napájení: 3 NPE 230/400V 50Hz

** V nabídce - mořská verze

Elektrickou troubou
700.PE-1

- Příkon: 3,5kW
- Rozměry: 800x650x640
- Regulacja temperatury w zakresie: od 50°C do 250°C
- Napájení: 3 NPE 230/400V 50Hz
- Rozměry komory: 2xGN1/1

37 550 Kč

Plynovou troubou
700.PG-1

- Příkon: 4,5 kW
- Plynová přípojka: R ½"
- Rozměry: 800x650x665
- Rozměry komory: 2xGN1/1

37 550 Kč

93 870 Kč

Elektrický varný kotel 700.BEK-80.2

- Celkový příkon: 12,5 kW
- Přívod vody: 3/8" (teplá voda, studená voda)
- Pracovní objem/užitečný objem: 80L
- Napájení: 3 NPE 230/400V 50Hz
- Topný systém: nepřímý
- Rozměry: 800x700x900

112 650 Kč

Elektrický varný kotel s automatickým dopouštěním vody 700.BEK-80.2 AN

97 190 Kč

Plynový varný kotel 700.BGK-80

- Celkový příkon: 16,0 kW
- Připojení plynu: R ½ "
- Pracovní objem: 80L
- Přívod vody: 3/8 " (teplá voda, studená voda)
- Topný systém: nepřímý
- Rozměry: 800x700x900

Elektrická pánev
700.PE-03

- Celkový příkon: 9,0 kW
- Pracovní objem: 50 L
- Pracovní plocha: 0,3 m2
- Napájení: 3 NPE 230/400V 50Hz
- Výklopná vana: manuální naklápění
- Rozměry: 800x700x900
- Plynulá regulace teploty:
- v rozmezí od 50 ° C do 275 ° C

73 990 Kč

Plynová pánev
700.PTG-03

- Celkový příkon: 10,0 kW
- Pracovní objem: 50 L
- Pracovní plocha: 0,3 m2
- Plynová přípojka: R / ”
- Výklopná vana: manuální naklápění
- Rozměry: 800x700x900
- Plynulá regulace teploty
- Hořák s pojistkou plamene
- Hořák s věčným plamínkem
- Energeticky úsporné hořáky (zajišťují 25% úspory plynu)

84 490 Kč

Elektrická pánev
700.PE-015

- Celkový příkon: 4,5 kW
- Pracovní objem: 8,0 L
- Pracovní plocha: 0,15 m2
- Napájení: 3 NPE 230/400V 50Hz
- Rozměry topu/bez podstavce: 400x700x280
- Rozměry s podstavcem: 400x700x900
- Plynulá regulace teploty:
  v rozmezí od 50 ° C do 275 ° C

Na dotaz

700.PE-015.T
Na dotaz

700.PE-015.S
Na dotaz

700.PE-015.S.D
Na dotaz

Elektrické vodní lázně

34 240 Kč

Elektrická fritéza 700.FE-10f

- Celkový příkon: 6,0 kW
- Pracovní objem: 8,0 L
- Počet komor: 1
- Napájení: 3 NPE 230/400V 50Hz
- Rozměry topu/bez podstavce: 400x700x280
- Rozměry s podstavcem: 400x700x900
- Plynulá regulace teploty: v rozmezí od 50 ° C do 200 ° C
- Elektronický regulátor teploty s funkcí kontroly náhřevu a signalizací poruchy
- Studená zóna

700.FE-10f.T
41 470 Kč

700.FE-10f.S
41 470 Kč

700.FE-10f.S.D
44 340 Kč

53 010 Kč

Elektrická fritéza 700.FE-2x10f

- Celkový příkon: 2x6,0 kW
- Pracovní objem: 2x8,0 L
- Počet komor: 2
- Napájení: 3 NPE 230/400V 50Hz
- Rozměry topu/bez podstavce: 600x700x280
- Rozměry s podstavcem: 600x700x900
- Plynulá regulace teploty: v rozmezí od 50 ° C do 200 ° C
- Elektronický regulátor teploty s funkcí kontroly náhřevu a signalizací poruchy
- Studená zóna

700.FE-2x10f.T
61 290 Kč

700.FE-2x10f.S
61 290 Kč

700.FE-2x10f.S.D
64 440 Kč

53 010 Kč

Plynová fritéza 700.FG-15

- Celkový příkon: 10,0 kW
- Pracovní objem: 12,0 L
- Počet komor: 1
- Připojení plynu: R I/2 ”
- Rozměry s podstavcem: 400x700x900
- Plynulá regulace teploty v rozmezí od 50 ° do 190 ° C
- Hořák s pojistkou plamene
- Hořák s věčným plamínkem
- Studená zóna

Elektrická vodní lázeň 700.BE-1

- Celkový příkon: 0,7 kW
- Rozměry komory: GN 1/1
- Napájení: NPE 230V 50Hz
- Rozměry topu/bez podstavce: 400x700x280
- Rozměry s podstavcem: 400x700x900
- Plynulá regulace teploty: v rozmezí 30-90° C

- POZNÁMKA:
  Vany nejsou ve standardní výbavě zařízení

22 090 Kč

700.BE-1.T
29 320 Kč

700.BE-1.S
29 320 Kč

700.BE-1.S.D
32 200 Kč

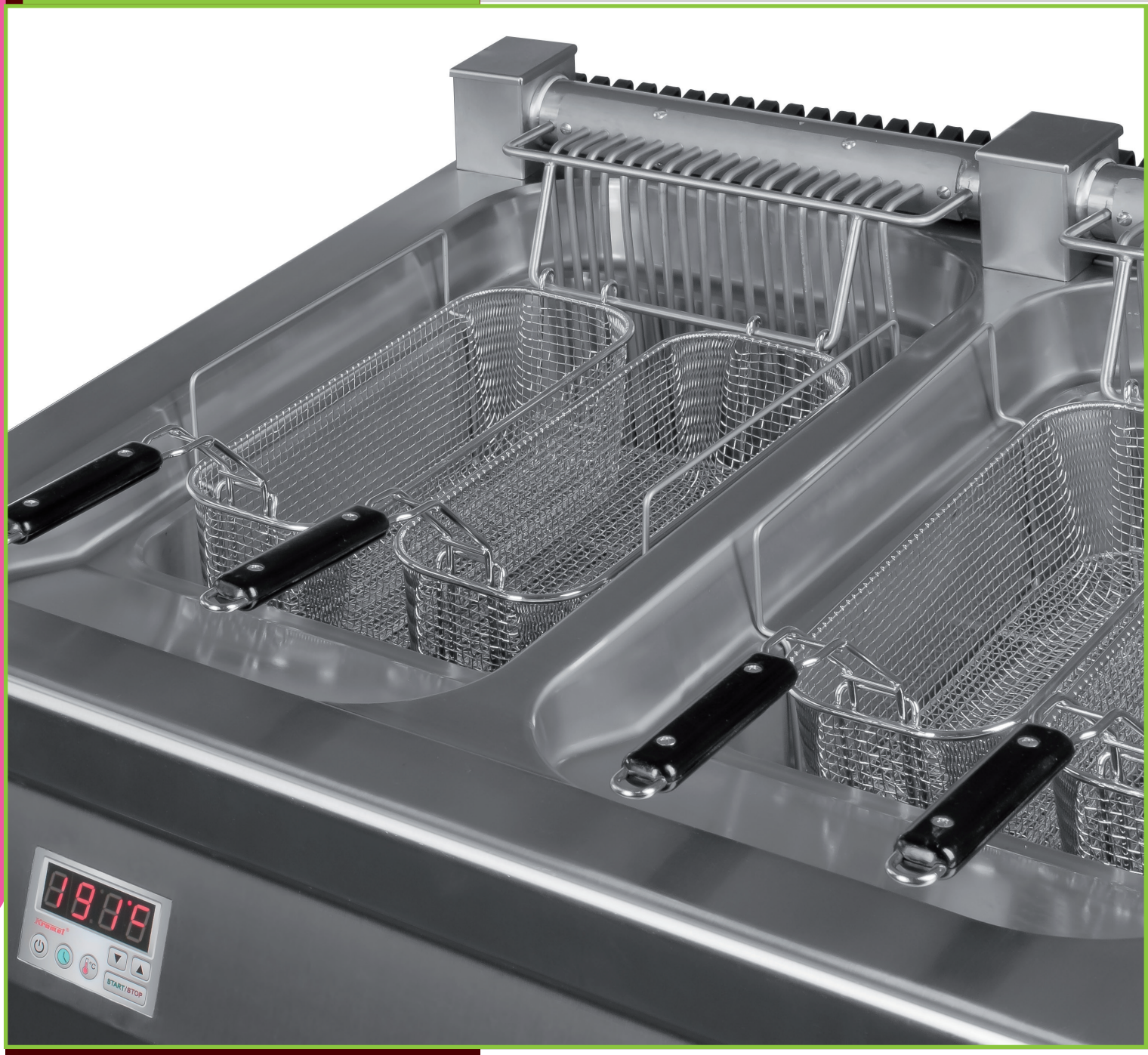

27 060 Kč

Ohřívač hranolek 700.PF-1

- Celkový příkon: 0,7 kW
- Rozměry komory: GN 1/1
- Napájení: NPE 230V 50Hz
- Rozměry topu/bez podstavce: 400x700x280
- Rozměry s podstavcem: 400x700x900
- Plynulá regulace teploty: v rozmezí 30-90° C

700.-PF-1.T
34 290 Kč

700.PF-1.S
34 290 Kč

700.PF-1.S.D
37 170 Kč

46 940 Kč

Vařič těstovin elektrický 700.EUS-400

- Celkový příkon: 6,0 kW
- Pracovní objem nádrže: 16,0 L
- Počet nádob: 2xGN 1/3, 4xGN 1/6
- Napájení: 3 NPE 230/400V 50Hz
- Rozměry s podstavcem: 400x700x900

Elektrická grilovací deska 700.PBE-400G

- Celkový příkon: 4,8 kW
- Pracovní plocha: 0,21 m2
- Napájení: 3 NPE 230/400V 50Hz
- Rozměry topu/bez podstavce: 400x700x280
- Rozměry s podstavcem: 400x700x900
- Plynulá regulace teploty: v rozmezí od 50 ° C do 275 ° C
- Pracovní plocha chromovaná hladká

32 030 Kč

700.PBE-400 G.T
39 260 Kč

700.PBE-400 G.S
39 260 Kč

700.PBE-400 G.S.D
42 130 Kč

Elektrická grilovací deska 700.PBE-400R

- Celkový příkon: 4,8 kW
- Pracovní plocha: 0,21 m2
- Napájení: 3 NPE 230/400V 50Hz
- Rozměry topu/bez podstavce: 400x700x280
- Rozměry s podstavcem: 400x700x900
- Plynulá regulace teploty: v rozmezí od 50 ° C do 275 ° C
- Pracovní plocha chromovaná rýhovaná

34 790 Kč

700.PBE-400 R.T
42 020 Kč

700.PBE-400 R.S
42 020 Kč

700.PBE-400 R.S.D
44 900 Kč

Elektrická grilovací deska 700.PBE-600G

- Celkový příkon: 8,0 kW
- Pracovní plocha: 0,33 m2
- Napájení: 3 NPE 230/400V 50Hz
- Rozměry topu/bez podstavce: 600x700x280
- Rozměry s podstavcem: 600x700x900
- Plynulá regulace teploty: v rozmezí od 50 ° C do 275 ° C
- Pracovní plocha hladká

50 800 Kč

700.PBE-600 G.T
58 530 Kč

700.PBE-600 G.S
58 530 Kč

700.PBE-600 G.S.D
61 680 Kč

51 910 Kč

Elektrická grilovací deska
700.PBE-600GR

- Celkový příkon: 8,0 kW
- Pracovní plocha: 0,33 m2
- Napájení: 3 NPE 230/400V 50Hz
- Rozměry topu/bez podstavce: 600x700x280
- Rozměry s podstavcem: 600x700x900
- Plynulá regulace teploty:
  v rozmezí od 50 ° C do 275 ° C
- Pracovní plocha chromovaná:
  1/2 hladká + 1/2 rýhovaná

700.PBE-600 GR.T
59 640 Kč

700.PBE-600 GR.S
59 640 Kč

700.PBE-600 GR.S.D
62 790 Kč

© DiGiTouch

Plynová grilovací deska 700.PBG-400G

45 830 Kč

- Celkový příkon: 5,5 kW
- Pracovní plocha: 0,21 m2
- Rozměry s podstavcem: 400x700x900
- Plynová přípojka R 1/2 ″
- Plynulá regulace teploty
- Hořák s pojistkou plamene
- Hořák s věčným plamínkem
- Energeticky úsporné hořáky (zajišťují 25% úspory plynu)
- Pracovní plocha chromovaná hladká

Plynová grilovací deska 700.PBG-400R

48 600 Kč

- Celkový příkon: 5,5 kW
- Pracovní plocha: 0,21 m2
- Rozměry s podstavcem: 400x700x900
- Plynová přípojka R 1/2 ″
- Plynulá regulace teploty
- Hořák s pojistkou plamene
- Hořák s věčným plamínkem
- Energeticky úsporné hořáky (zajišťují 25% úspory plynu)
- Spotřeba zemního plynu
- Pracovní plocha rýhovaná

Plynová grilovací deska 700.PBG-800GR

76 200 Kč

- Celkový příkon: 11,0 kW
- Pracovní plocha: 0,44 m2
- Rozměry s podstavcem: 800x700x900
- Plynová přípojka R 1/2 ″
- Plynulá regulace teploty
- Hořáky s pojistkou plamene
- Hořák s věčným plamínkem
- Energeticky úsporné hořáky (zajišťují 25% úspory plynu)
- Pracovní plocha chromovaná ½ hladká ½ rýhovaná

31 480 Kč

Lávový gril 700.OGL-400

- Celkový příkon: 7,0 kW
- Pracovní plocha: 0,19 m2
- Rozměry topu/bez podstavce: 400x700x280
- Rozměry s podstavcem: 400x700x900
- Plynová přípojka R 1/2 ″
- Plynulá regulace teploty
- Hořák s pojistkou plamene
- Hořák s věčným plamínkem
- Energeticky úsporné hořáky (zajišťují 25% úspory plynu)
- Spotřeba zemního plynu

700.OGL-400.T
38 710 Kč

700.OGL-400.S
38 710 Kč

700.OGL-400.S.D
41 580 Kč

52 460 Kč

Lávový gril 700.OGL-800

- Celkový příkon: 14,0 kW
- Pracovní plocha: 0,37 m2
- Rozměry topu/bez podstavce: 800x700x280
- Rozměry s podstavcem: 800x700x900
- Plynová přípojka R 1/2 ″
- Plynulá regulace teploty
- Hořáky s pojistkou plamene
- Hořák s věčným plamínkem
- Energeticky úsporné hořáky (zajišťují 25% úspory plynu)

700.OGL-800.T
60 740 Kč

700.OGL-800.S
60 740 Kč

700.OGL-800.S.D
66 490 Kč

Pracovní plocha 700.SR-400

- Pracovní plocha: 0,26 m2
- Rozměry topu/bez podstavce: 400x700x280
- Rozměry s podstavcem: 400x700x900

8 290 Kč

700.SR-400.T
15 520 Kč

700.SR-400.S
15 520 Kč

700.SR-400.S.D
18 390 Kč

Pracovní plocha 700.SR-600

- Pracovní plocha: 0,39 m2
- Rozměry topu/bez podstavce: 600x700x280
- Rozměry s podstavcem: 600x700x900

8 840 Kč

700.SR-600.T
16 570 Kč

700.SR-600.S
16 570 Kč

700.SR-600.S.D
19 720 Kč

Pracovní plocha 700.SR-800

- Pracovní plocha: 0,52 m2
- Rozměry topu/bez podstavce: 800x700x280
- Rozměry s podstavcem: 800x700x900

9 670 Kč

700.SR-800.T
17 950 Kč

700.SR-800.S
17 950 Kč

700.SR-800.S.D
23 690 Kč

7 240 Kč

Podestavba uzavřená
700.S-400

- Rozměry: 400x566x620

7 740 Kč

Podestavba uzavřená
700.S-600

- Rozměry: 600x566x620

8 290 Kč

Podestavba uzavřená
700.S-800

- Rozměry: 800x566x620

9 500 Kč

Podestavba uzavřená
700.S-1200

- Rozměry:1200x566x620

Podestavba otevřená
700.T-400

- Rozměry: 400x566x620

7 240 Kč

Podestavba otevřená
700.T-600

- Rozměry: 600x566x620

7 740 Kč

Podestavba otevřená
700.T-800

- Rozměry: 800x566x620

8 290 Kč

Podestavba otevřená
700.T-1200

- Rozměry: 1200x566x620

9 500 Kč

2 880 Kč

Dveře
700.D-400

- Rozměry: 394x30x444

3 150 Kč

Dveře
700.D-600

- Rozměry: 594x30x444

LINIE 900 je nejnovější verzí uvedenou firmou Kromet.
Nový design a nové konstrukční řešení zavedené v předchozí verzi zařízení mají za následek značné zjednodušení instalací zařízení v kuchyni a jejich servisu.
Zavedení regulátorů teploty s funkcí kontroly náhřevu a signalizací poruchy jako standardu v elektronických fritézách, použití dvoukorunových hořáků v plynových kuchyních, změna způsobu spojení jednotlivých prvků linky, to vše zlepšilo funkcionalitu a účinnost využití jednotlivých zařízení.

V elektrické a plynové pánvi zaveden nový účinnější mechanismus pro sklápění mísy.

Prezentovaná LINII 900 rozšířena o Vařič těstovin 900.EUS - 450, plynovou fritézu jednokomorovou a dvoukomorovou tj. 900. FG-24
a 900.FG-2x24.

Přístroje LINIE 900 většinou jsou na nejvyšší úrovni, lze je montovat dohromady ze tří verzí podstavců, jež jsou uvedené v další části

katalogu, nebo mohou existovat jako samostatné zařízení.

LEGENDA

Označení příkonu hořáků:

- korunový hořák 4,5 kW
- dvoukorunový hořák 7,5 kW
- dvoukorunový hořák 9,0 kW

Příklad:
900.KG-6
příkon 42,0 kW

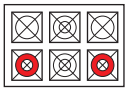

LINIE 900

Plynový sporák
900.KG-2

- Příkon hořáků:
  1x4 , 5 kW + 1x7 , 5 kW = 12,0 kW
- Plynová přípojka R 1/2 ”
- Rozměry topu/bez podstavce: 450 x 900 x 280
- Rozměry s podstavcem: 450 x 900 x900
- Hořáky s pojistkou plamene
- Hořák s věčným plamínkem
- Energeticky úsporné hořáky (zajišťují 25% úspory plynu)
- 7.5 kW hořáky - hořák dvoukorunový

28 240 Kč

Schéma hořáků

12,0 kW *

900.KG-2.T
38 210 Kč

900.KG-2.S
38 210 Kč

900.KG-2.S.D
41 530 Kč

Plynový sporák
900.KG-4

- Příkon hořáků:
  1x4 , 5 kW + 1x7 , 5 kW + 2x9 , 0 kW =30,0 kW
- Plynová přípojka: R 1 / ”2
- Rozměry topu/bez podstavce: 900 x 900 x 280
- Rozměry s podstavcem: 900 x 900 x 900
- Hořáky s pojistkou plamene
- Hořák s věčným plamínkem
- Energeticky úsporné hořáky (zajišťují 25% úspory plynu)
- Hořáky 7,5 kW a 9,0 kW - hořáky dvoukorunové

46 390 Kč

Schéma hořáků

30,0 kW *

900.KG-4.T
57 980 Kč

900.KG-4.S
57 980 Kč

900.KG-4.S.D
64 610 Kč

Plynový sporák
900.KG-6

- Příkon hořáků:
  2x4 , 5 kW + 2x7 , 5 kW + 2x9 , 0 kW =42,0 kW
- Plynová přípojka R 1/2
- Rozměry topu/bez podstavce: 1350 x 900 x 280
- Rozměry s podstavcem: 1350 x 900 x 900
- Hořáky s pojistkou plamene
- Hořák s věčným plamínkem
- Energeticky úsporné hořáky (zajišťují 25% úspory plynu)
- Hořáky 7,5 kW a 9,0 kW - hořáky dvoukorunové

57 430 Kč

Schéma hořáků

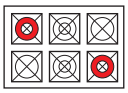

42,0 kW *

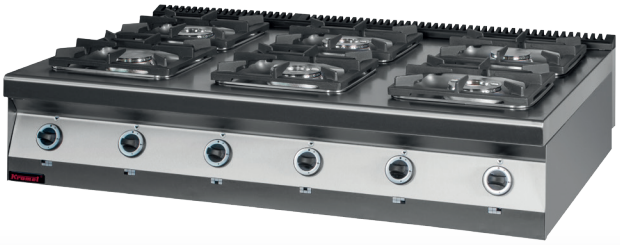

900.KG-6.T
70 960 Kč

900.KG-6.S
70 960 Kč

900.KG-6.S.D
80 900 Kč

* Možnost výměny hořáků za doplatek

POZNÁMKA:
Sporáky dodávané s troubami PE-2 a PG-2 jsou bez dodatečného vybavení trouby, tj. bez plechů a roštů.

35 900 Kč

Elektrický sporák 900.KE-2**

- Příkon ploten: 2x4, 0 kW = 8,0 kW
- Napájení: 3 NPE 230/400V 50Hz
- Počet ploten: 2
- Rozměry topu/bez podstavce: 450 x 900 x280
- Rozměry s podstavcem: 450 x 900 x 900
- Plotny s funkcí rychlého ohřevu

900.KE-2.T
45 390 Kč

900.KE-2.S
45 390 Kč

900.KE-2.S.D
48 710 Kč

48 600 Kč

Elektrický sporák 900.KE-4**

- Příkon ploten: 4x4, 0 kW = 16,0 kW
- Napájení: 3 NPE 230/400V 50Hz
- Počet ploten: 4
- Rozměry topu/bez podstavce: 900 x 900 x 280
- Rozměry s podstavcem: 900 x 900 x 900
- Plotny s funkcí rychlého ohřevu

900.KE-4.T
60 190 Kč

900.KE-4.S
60 190 Kč

900.KE-4.S.D
66 820 Kč

91 660 Kč

Elektrický sporák s elektrickou troubou 900.KE-4PE/T**

- Příkon ploten: 4x4, 0 kW = 16,0 kW
- Příkon trouby: 7,0 kW
- Napájení: 3 NPE 230/400V 50Hz
- Rozměry: 900 x 900 x 900
- Rozměry komory: 530 x 650 x 340 [GN 2/1]
- Zdroj tepla: horký vzduch
- Plynulá regulace teploty: v rozmezí od 50 °C do 275 °C
- Plotny s funkcí rychlého ohřevu

** V nabídce - mořská verze

Indukční sporák 900.KE-2i/450

- Příkon ploten: 2x5 kW=10,0 kW
- Napajeni: 3 NPE 230/400V 50Hz
- Počet ploten: 2
- Rozměry topu/bez podstavce: 450x900x280
- Rozměry s podstavcem: 450x900x900

Na dotaz

900.KE-2i/450.T
Na dotaz

900.KE-2i/450.S
Na dotaz

900.KE-2i/450.S.D
Na dotaz

Indukční sporák 900.KE-4i/900

- Příkon ploten: 4x5 kW=20,0 kW
- Napajeni: 3 NPE 230/400V 50Hz
- Počet ploten: 4
- Rozměry topu/bez podstavce: 900x900x280
- Rozměry s podstavcem: 900x900x900

Na dotaz

900.KE-4i/900.T
Na dotaz

900.KE-4i/900.S
Na dotaz

900.KE-4i/900.S.D
Na dotaz

POZNÁMKA:
Sporáky dodávané s troubami PE-2 a PG-2 jsou bez dodatečného vybavení trouby, tj. bez plechů a roštů.

93 870 Kč

Schéma hořáků *
30,0 kW

Plynový sporák s elektrickou troubou 900.KG-4PE/T

- Příkon hořáků:
  1x4 , 5 kW + 1x7 , 5 kW + 2x9 , 0 kW = 30,0 kW
- Příkon trouby: 7,0 kW
- Napájení: 3 NPE 230/400V 50Hz
- Plynová přípojka R 1/2 ”
- Rozměry: 900 x 900 x 900
- Rozměry komory: 530 x 650 x 340 [GN 2/1]
- Zdroj tepla: horký vzduch
- Plynulá regulace teploty: v rozmezí od 50 °C do 275 °C
- Hořáky s pojistkou plamene
- Hořák s věčným plamínkem
- Energeticky úsporné hořáky (zajišťují 25% úspory plynu)
- hořáky 7,5 kW a 9,0 kW - hořáky dvoukorunové

112 650 Kč

Schéma hořáků *
30,0 kW

Plynový sporák s plynovou troubou 900.KG-4PG-2

- Příkon hořáků:
  1x4 , 5 kW + 1x7 , 5 kW + 2x9 , 0 kW = 30,0 kW
- Příkon trouby: 7.5 kW
- Napájení: 230V 50Hz NPE
- Plynová přípojka R ½ ”
- Rozměry: 900 x 900 x 900
- Rozměry komory: 530 x 650 x 340 [GN 2/1]
- Trouba vybavená elektrickým zapalovačem
- Hořáky s pojistkou plamene
- Hořák s věčným plamínkem
- Energeticky úsporné hořáky (zajišťují 25% úspory plynu)
- hořáky , 7,5 kW , 9,0 kW - hořáky dvoukorunové

109 330 Kč

Schéma hořáků *
42,0 kW

Plynový sporák s elektrickou troubou 900.KG-6/PE-1T/SD

- Příkon hořáků:
  2x4 , 5kW + 2x7 , 5 kW + 2x9 , 0 kW = 42,0 kW
- Příkon trouby: 7,0 kW
- Napájení: 3 NPE 230/400V 50Hz
- Plynová přípojka R 1/2 ”
- Rozměry: 1350 x 900 x 900
- Rozměry komory: 530 x 650 x 340 [GN 2/1]
- Trouba vybavená elektrickým zapalovačem
- Hořáky s pojistkou plamene
- Hořák s věčným plamínkem
- Energeticky úsporné hořáky (zajišťují 25% úspory plynu)
- hořáky , 7,5 kW , 9,0 kW - hořáky dvoukorunové

135 280 Kč

Schéma hořáků *
42,0 kW

Plynový sporák s plynovou troubou 900.KG-6/PG-2/SD

- příkon hořáků:
  2x4 , 5 kW + 2x7 , 5 kW + 2x9 , 0 kW = 42,0 kW
- Příkon trouby: 7.5 kW
- Napájení: 230V 50Hz NPE
- Plynová přípojka R 1/2 ”
- Rozměry: 1350 x 900 x 900
- Rozměry komory: 530 x 650 x 340 [GN 2/1]
- Trouba vybavená elektrickým zapalovačem
- Hořáky s pojistkou plamene
- Hořák s věčným plamínkem
- Energeticky úsporné hořáky (zajišťují 25% úspory plynu)
- Hořáky , 7,5 kW , 9,0 kW - hořáky dvoukorunové

* Možnost výměny hořáků za doplatek

Elektrický varný kotel
900.BEK-150

- Celkový příkon: 18,5 kW
- Přívod vody: 3/8 ”(teplá voda, studená voda)
- Pracovní objem: 150L
- Napájení: 230/400V 50Hz 3 NPE
- Topný systém: nepřímý
- Rozměry: 900 x 900 x900

100 500 Kč

Elektrický varný kotel s automatickým dopouštěním vody
900.BEK-150.2 AN

115 960 Kč

Elektrický varný kotel
900.BEK-200

- Celkový příkon: 24,5 kW
- Přípojka vody: 3/8 ”(teplá voda, studená voda)
- Pracovní objem: 200 L
- Napájení: 230/400V 50Hz 3 NPE
- Topný systém: nepřímý
- Rozměry: 900 x 900 x900

110 440 Kč

Elektrický varný kotel s automatickým dopouštěním vody
900.BEK-200 AN

124 790 Kč

Plynový varný kotel
900.BGK-150

- Celkový příkon: 21,0 kW
- Plynová přípojka: R ½ ”
- Pracovní objem: 150 L
- Přípojka vody: 3/8 ” (teplá voda , studená voda)
- Topný systém: nepřímý
- Rozměry: 900 x 900 x 900
- Hořák s pojistkou plamene
- Hořák s věčným plamínkem
- Energeticky úsporné hořáky (zajišťují 25% úspory plynu)

102 710 Kč

Plynový varný kotel
900.BGK-200

- Celkový příkon: 29,0 kW
- Plynová přípojka R ½ ”
- Pracovní objem: 200 L
- Přípojka vody: 3/8 ” (teplá voda , studená voda)
- Topný systém: nepřímý
- Rozměry: 900 x 900 x 900
- Hořák s pojistkou plamene
- Hořák s věčným plamínkem
- Energeticky úsporné hořáky (zajišťují 25% úspory plynu)

115 960 Kč

104 360 Kč

Elektrická pánev
900.PE-05Ex

- Celkový příkon: 12,0 kW
- Pracovní objem: 80 L
- Pracovní plocha: 0,5 m2
- Napájení: 230/400V 50Hz 3 NPE
- Výklopná miska: elektrické ovládání
- Rozměry: 900 x 900 x 900
- Plynulá regulace teploty: v rozmezí od 50 °C do 275 °C
- Elektronický regulátor teploty s funkcí kontroly
- náhřevu a signalizací poruchy

104 920 Kč

Plynová pánev
900.PTG-05Ex

- Celkový příkon: 18,0 kW
- Pracovní objem: 80 L
- Pracovní plocha: 0,5 m 2
- Napájení: NPE 230V 50Hz
- Připojení plynu: R ½ ”
- Výklopná miska: elektrické ovládání
- Rozměry: 900 x 900 x 900
- Plynulá regulace teploty
- Hořák s pojistkou plamene
- Hořák s věčným plamínkem
- Energeticky úsporné hořáky (zajišťují 25% úspory plynu)

Frytkownica elektryczna
900.FE-18f

- Celkový příkon: 13,5 kW
- Pracovní příkon max.: 22,0 L
- Počet komor: 1
- Napájení: 3 NPE 230/400V 50Hz
- Rozměry s podstavcem uzavřeným: 450 x 900 x 900
- Plynulá regulace teploty:
  v rozmezí od 0 ° C do 200 ° C
- Elektronický regulátor teploty s funkcí kontroly náhřevu a signalizací poruchy
- Studená zóna

57 980 Kč

Elektrická fritéza
900.FE-2x18f

- Celkový příkon: 2 x 13,5 kW
- Pracovní příkon max. . 2 x 22,0 L
- Počet komor: 2
- Napájení: 3 NPE 230/400V 50Hz
- Rozměry s podstavcem uzavřeným: 900 x 900 x 900
- Plynulá regulace teploty:
- v rozmezí od 50 ° C do 200 ° C
- Elektronický regulátor teploty s funkcí kontroly
- náhřevu a signalizace poruchy
- Studená zóna

101 050 Kč

Plynová fritéza
900.FG-22

- Celkový příkon: 17,4 kW
- Pracovní objem: 22,0 L
- Počet komor:1
- Plynová přípojka: R ½"
- Rozměry: z podstawą szafkową: 450 x 900 x900
- Plynulá regulace teploty:
  v rozmezí od 0˚do 190˚C
- Palnik z zabezpieczeniem przeciwwypływowym
- Hořáky s pojistkou plamene
- Strefa zimna

76 200 Kč

Na dotaz

Elektrická vodní lázeň
900.BE-1

- Celkový příkon: 1,2 kW
- Rozměry: komory: 4 x GN 1/3
- Počet komor:1
- Napájení: NPE 230V 50Hz
- Rozměry topu/bez podstavce: 450 x 900 x 280
- Rozměry s podstavcem: 450 x 900 x 900
- Plynulá regulace teploty od 30 ° C do 90 ° C

900.BE-1.T
Na dotaz

900.BE-1.S
Na dotaz

900.BE-1.S.D
Na dotaz

61 850 Kč

Elektrický vařič těstovin
900.EUS-450

- Celkový příkon: 9,0 kW
- Pracovní objem: 24,0 L
- Napájení: 3 NPE 230/400V 50Hz
- Rozměry s podstavcem: 450x900x900
- Připojka vody: 1/2”
- Počet nadob: 3xGN 1/3, 6xGN 1/6

Elektrická grilovací deska
900.PBE-450G

- Celkový příkon: 6,0 kW
- Pracovní plocha: 0,32 m²
- Napájení: 3 NPE 230/400V 50Hz
- Rozměry topu/bez podstavce: 450 x 900 x 280
- Rozměry s podstavcem: 450 x 900 x 900
- Plynulá regulace teploty: v rozmezí od 50 ° C do 275 ° C
- Pracovní plocha chromovaná rýhovanéa

40 860 Kč

900.PBE-450 G-C.T
50 360 Kč

900.PBE-450 G-C.S
50 360 Kč

900.PBE-450 G-C.S.D
53 670 Kč

Elektrická grilovací deska
900.PBE-450R

- Celkový příkon: 6,0 kW
- Pracovní plocha: 0,32 m2
- Napájení: 3 NPE 230/400V 50Hz
- Rozměry topu/bez podstavce: 450 x 900 x 280
- Rozměry s podstavcem: 450 x 900 x 900
- Plynulá regulace teploty: v rozmezí od 50 ° C do 275 ° C
- Pracovní plocha chromovaná rýhované

43 070 Kč

900.PBE-450 R-C.T
54 670 Kč

900.PBE-450 R-C.S
54 670 Kč

900.PBE-450 R-C.S.D
57 980 Kč

Elektrická grilovací deska
900.PBE-900GR

- Celkový příkon: 12,0 kW
- Pracovní plocha: 0,65 m2
- Napájení: 3 NPE 230/400V 50Hz
- Rozměry topu/bez podstavce: 900 x 900 x 280
- Rozměry s podstavcem: 900 x 900 x 900
- Plynulá regulace teploty: v rozmezí od 50 ° C do 275 ° C
- Pracovní plocha 1/2 hladká 1/2 rýhovaný

Na dotaz

900.PBE-900 GR.T
Na dotaz

900.PBE-900 GR.S
Na dotaz

900.PBE-900 GR.S.D
Na dotaz

10 770 Kč

Pracovní plocha
900.SR-450

- Pracovní plocha: 0,38 m2
- Rozměry topu-bez podstavce: 450 x 900 x 280
- Rozměry s podstavcem: 450 x 900 x 900

900.SR-450.T
20 270 Kč

900.SR-450.S
20 270 Kč

900.SR-450.S.D
23 580 Kč

13 260 Kč

Pracovní plocha
900.SR-900

- Pracovní plocha: 0,76 m2
- Rozměry topu-bez podstavce: 900 x 900 x 280
- Rozměry s podestavcem: 900 x 900 x 900

900.SR-900.T
24 850 Kč

900.SR-900.S
24 850 Kč

900.SR-900.S.D
31 480 Kč

Podestavba otevřená
900.T-450
- Rozměry: 450 x 772 x 620

9 500 Kč

Podestavba otevřená
900.T-900
- Rozměry: 900 x 772 x 620

11 600 Kč

Podestavba otevřená
900.T-1350
- Rozměry: 1350 x 772 x 620

13 530 Kč

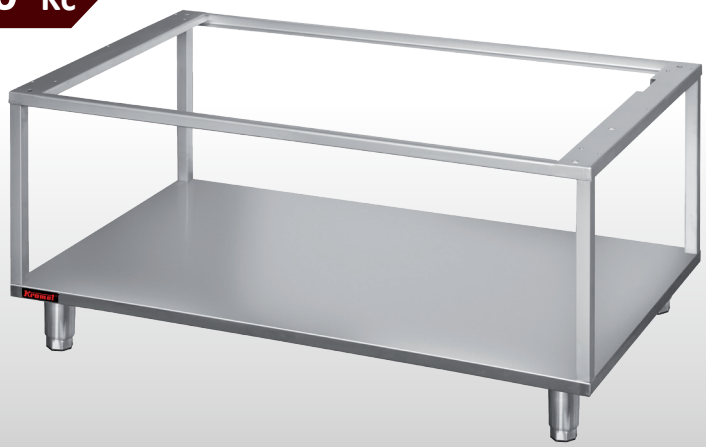

Podestavba otevřená
900.S-450
- Rozměry: 450 x 772 x 620

9 500 Kč

11 600 Kč

Podestavba uzavřená
900.S-900

- Rozměry: 900 x 772 x 620

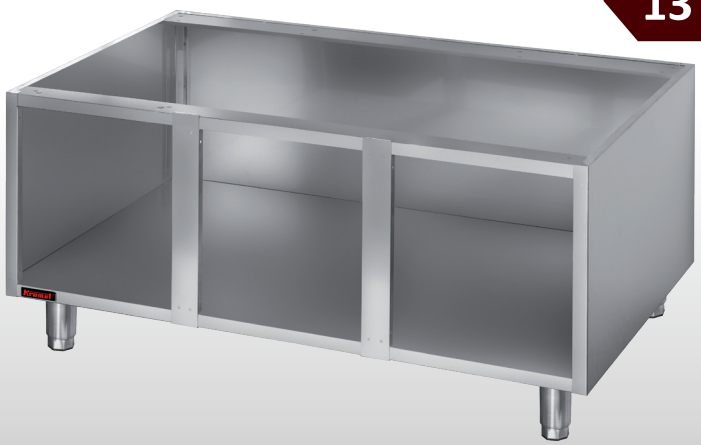

13 530 Kč

Podestavba uzavřená
900.S-1350

- Rozměry: 1350 x 772 x 620

3 320 Kč

Dveře
900.D-450

- Rozměry: 440 x 20 x 444

Podložky pro plynové sporáky

- Rozměry: 320x593x100

6 700 Kč

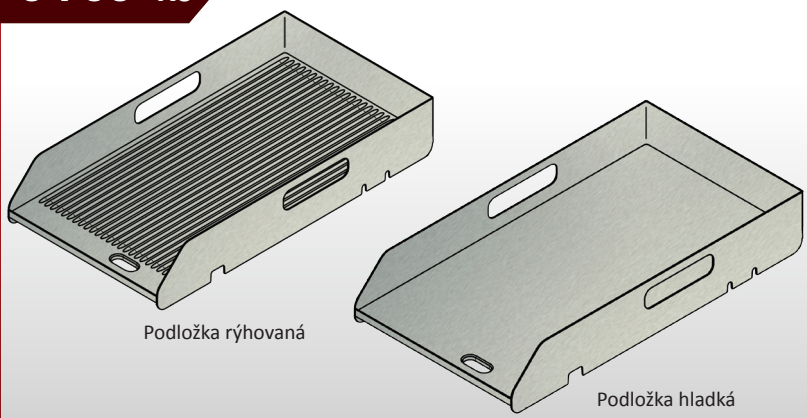

Podložka rýhovaná

Podložka hladká

Redukční podložka pro plynové sporáky

- Rozměry: 140x140x18

1 400 Kč

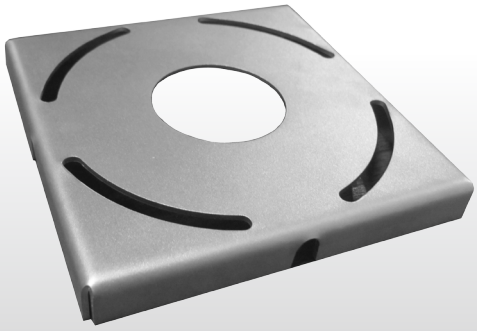

Redukční podložka pro plynové sporáky

- Rozměry:
  LINIE 700: 291x569x22
  LINIE 900: 375x735x26

2 300 Kč

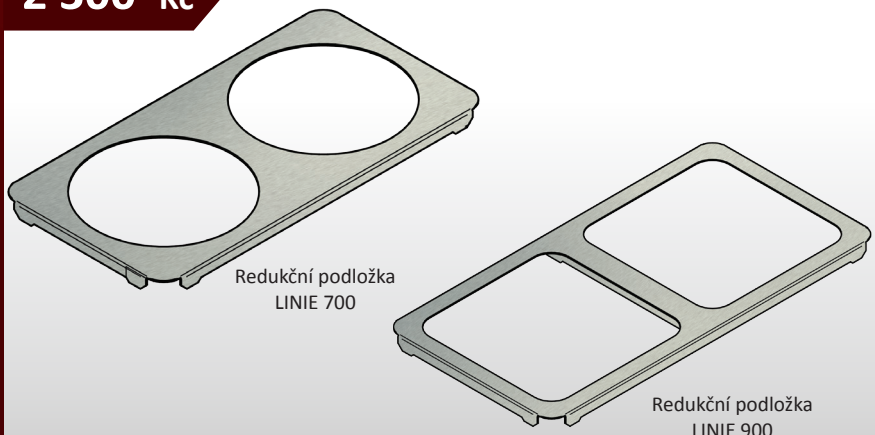

Redukční podložka LINIE 700

Redukční podložka LINIE 900

Rošt WOK do plynového sporáku

- Rozměry: Ø 250x75
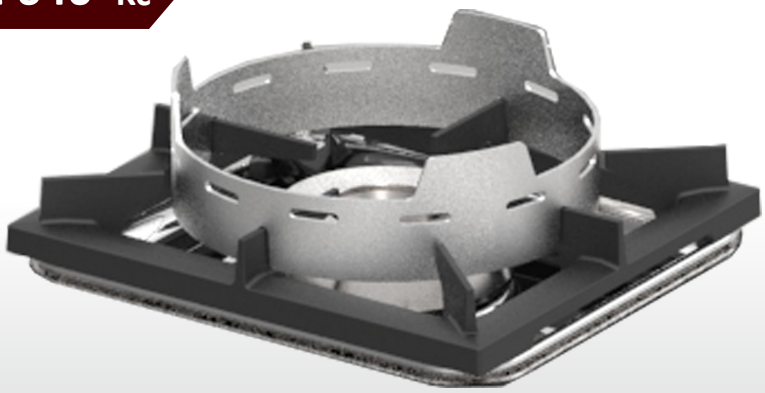
1 640 Kč