MILLENIUM W-MRG

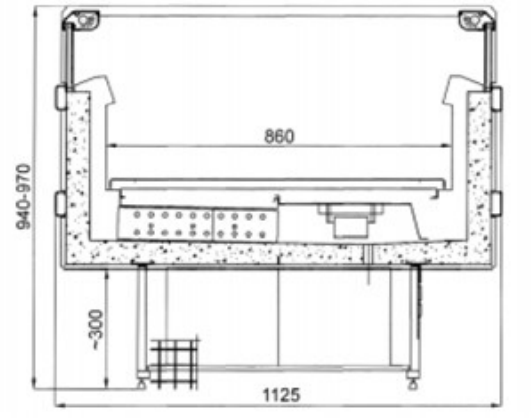

Rozsah vnitřních teplot:
verze „F“ mrazicí ***-15°C do -24°C*** (chladicí příkon při -30°C je 650W /bm)
verze „C“ chladicí ***+2°C do +8°C*** (chladicí příkon při -15°C je 700W /bm)
(teplota okolí +25°C a vlhkosti do 60%)
verze **„F/o“ a „C/o“** bez agregátu připraveny pro napojení externí chladicí jednotky
Mrazení i chlazení: ***ventilované (dynamické)*** Chladivo: ***R290***
Odtávání: ***automatické***
Energeticky úsporný agregát, vnitřní osvětlení, ekologická izolace z PU, noční kryty, vyhřívaná skla, děliče výstavního prostoru (W-15/2ks, W-20/3ks, W-25/4ks), bočnice z plastu se sklem (výběr barvy), hlinikové profily ve stříbrné barvě, vnitřní teploměr, odtok kondenzátu do vaničky, stavitelné nožičky, cenovkové lišty

PŘÍSLUŠENSTVÍ ZA DOPLATEK:
- lakovaná nástavba s osvětlením, osvětlení LED, elektronický registrátor teploty, drátěný dělič, provedení do sestav, posuvná skla, komplet polic

Označení modelu	Rozměr (mm)	Výstavní plocha (m2)	Objem zařízení (dcm3)	Cena Kč bez DPH
W-15 MR/G F	1580 x 1125 x v940-970	1,33	270	**86.590,-**
W-20 MR/G F	2040 x 1125 x v940-970	1,78	370	**92.110,-**
W-25 MR/G F	2505 x 1125 x v940-970	2,23	478	**113.970,-**
W-15 MR/G C	1580 x 1125 x v940-970	1,33	270	**82.910,-**
W-20 MR/G C	2040 x 1125 x v940-970	1,78	370	**88.430,-**
W-25 MR/G C	2505 x 1125 x v940-970	2,23	478	**101.530,-**
Lakovaná nástavba s osvětlením pro W-15 MR/G				**14.170,-**
Lakovaná nástavba s osvětlením pro W-20 MR/G				**15.110,-**
Lakovaná nástavba s osvětlením pro W-25 MR/G				**22.080,-**
Posuvná skleněná víka pro W-15 MR/G				**16.760,-**
Posuvná skleněná víka pro W-20 MR/G				**18.400,-**
Posuvná skleněná víka pro W-25 MR/G				**20.270,-**
Drátěný dělič pro W-MR/G				**300,-**
LED osvětlení/mb				**2.820,-**

ODESSA W-MR/G/SN

Rozsah vnitřních teplot: ***-15°C do -24°C***
(teplota okolí +25°C a vlhkosti do 60%)
Chladicí příkon při -30°C je 1000W /bm
Bez chladicího agregátu – příprava pro napojení
Mražení: ***ventilované (dynamické)***
Odtávání: ***automatické***

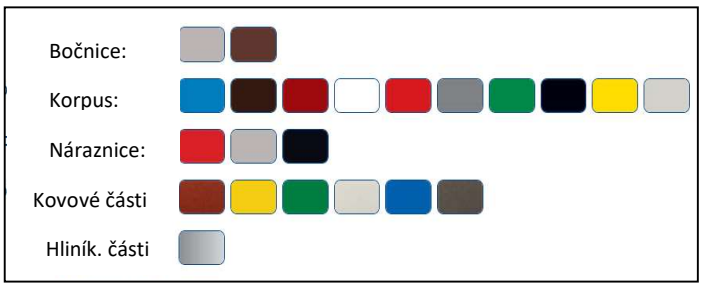

STANDARD:
Hloubka: 1500 mm. Noční izolované kryty, vyhřívaná skla, drátěné děliče výstavního prostoru (W-15/2ks, W-20/3ks, W-25/4ks) hliníkové profily ve stříbrné barvě, automatické odtávání, vnitřní teploměr, odtok kondenzátu do vaničky, gumové nožičky pro ustavení zařízení, dynamické chlazení, cenovkové lišty, plastové bočnice se sklem (výběr barvy), ekologická izolace z PU pěny

PŘÍSLUŠENSTVÍ ZA DOPLATEK:
- lakovaná nástavba s osvětlením, vnitřní osvětlení, osvětlení LED, elektronický registrátor teploty, drátěný dělič, sestavy

Označení modelu	Rozměr (mm)	Výstavní plocha (m2)	Objem zařízení (dcm3)	Cena Kč bez DPH (s osvětlením)
W-20 MR/G/SN	2080 x 1500 x v900	2,33	694	**107.950,-**
W-25 MR/G/SN	2580 x 1500 x v900	2,87	887	**116.610,-**
W-30 MR/G/SN	3080 x 1500 x v900	3,50	1064	**134.460,-**
Lakovaná nástavba s osvětlením pro W-20 MR/G/SN				28.030,-
Lakovaná nástavba s osvětlením pro W-25 MR/G/SN				35.070,-
Lakovaná nástavba s osvětlením pro W-30 MR/G/SN				42.060,-
Posuvná skleněná víka pro W-20 MR/G/SN				42.230,-
Posuvná skleněná víka pro W-25 MR/G/SN				48.090,-
Posuvná skleněná víka pro W-30 MR/G/SN				53.960,-
Drátěný dělič pro W-MR/G/SN				430,-

PANORAMA W-MRG

Rozsah vnitřních teplot: ***od -15°C do -24°C***
(teplota okolí +25°C a vlhkosti do 60%)
Chladicí příkon při -30°C je 650W /bm)
Mražení : ***ventilované (dynamické)***
Chladivo: ***R290***
Odtávání: ***automatické***
Osvětlení: energeticky úsporné LED
Ventilátory: úsporné tiché motory
Automatické odtávání kondenzátu
Agregát: vnitřní zabudovaný úsporný
Noční kryty
Vyhřívaná skla
Děliče výstavního prostoru (W-15/2ks, W-20/3ks)
Bočnice z plastu se sklem (výběr barvy)
Ekologická izolace z PU pěny
Vnitřní teploměr
Výškově stavitelné nožičky
Cenovkové lišty

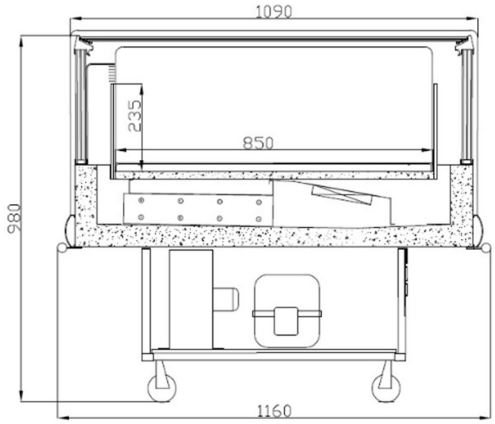

PŘÍSLUŠENSTVÍ ZA DOPLATEK:
- nerezová nárazová lišta, drátěný dělič, provedení do sestav, posuvná skleněná víka, komplet koleček

Označení modelu	Rozměr (mm)	Výstavní plocha (m2)	Objem zařízení (dcm3)	Cena Kč bez DPH
W-15 MR/G PAN	1580 x 1160 x v980	1,33	270	**90.040,-**
W-20 MR/G PAN	2040 x 1160 x v980	1,78	370	**104.180,-**
Posuvná skleněná víka pro W-15 MR/G				16.760,-
Posuvná skleněná víka pro W-20 MR/G				18.400,-
Drátěný dělič pro W-MR/G				300,-

PETERSBURG W-MR/G/P

Rozsah vnitřních teplot: ***-15°C do -24°C***
(teplota okolí +25°C a vlhkosti do 60%)
Chladicí příkon při -30°C je 900W /bm
Bez chladicího agregátu – příprava pro napojení
Mražení: ***ventilované (dynamické)***
Odtávání: ***automatické***

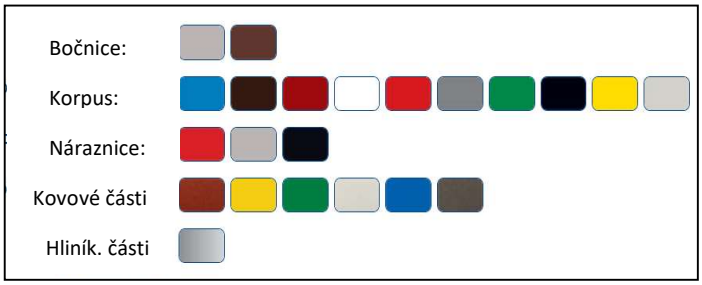

STANDARD:
Hloubka: 1125 mm. Noční roleta, vnitřní osvětlení, vyhřívaná skla, drátěné děliče výstavního prostoru (W-15/2ks, W-20/3ks, W-25/4ks) hliníkové profily ve stříbrné barvě, automatické odtávání, vnitřní teploměr, odtok kondenzátu do vaničky, gumové nožičky pro ustavení zařízení, dynamické chlazení, cenovkové lišty, plastové bočnice se sklem (výběr barvy), ekologická izolace z PU pěny

PŘÍSLUŠENSTVÍ ZA DOPLATEK:
- lakovaná nástavba s osvětlením, osvětlení LED, elektronický registrátor teploty, drátěný dělič, provedení do sestav

Označení modelu	Rozměr (mm)	Výstavní plocha (m2)	Objem zařízení (dcm3)	Cena Kč bez DPH (bez agregátu)
W-20 MR/G/P	2080 x 1125 x v900	1,65	614	**91.340,-**
W-25 MR/G/P	2580 x 1125 x v900	2,05	776	**99.410,-**
W-30 MR/G/P	3080 x 1125 x v900	2,45	1134	**115.230,-**
Lakovaná nástavba s osvětlením pro W-20 MR/G/P				15.110,-
Lakovaná nástavba s osvětlením pro W-25 MR/G/P				22.090,-
Lakovaná nástavba s osvětlením pro W-30 MR/G/P				31.530,-
Posuvná skleněná víka pro W-20 MR/G/P				25.210,-
Posuvná skleněná víka pro W-25 MR/G/P				28.730,-
Posuvná skleněná víka pro W-30 MR/G/P				36.820,-
Drátěný dělič pro W-MR/G/P				430,-

CUBE

Rozměr - délka 705 x hloubka 695 mm
Rozsah vnitřních teplot: ***0°C do +4°C*** (teplota okolí +25°C a vlhkosti do 60%)

Chladivo **- *R 209***
Chladicí agregát **- vnitřní**
Chlazení **- *dynamické (ventilované)***
Napájení **- *230V 50Hz***
Odtávání **- *automatické***
Úsporný chladicí agregát
Termostat - elektronický digitální s displejem
Vnitřní provedení z pozinkovaného plechu (s práškovým nástřikem)
LED osvětlení
Komplet koleček
Ekologická izolace z pěny PU
Barva korpusu dle RAL

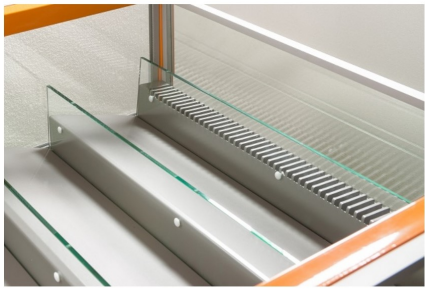

PŘÍSLUŠENSTVÍ ZA DOPLATEK:
- šikmá výstavní plocha
- reklamní polep dle požadavku

Označení modelu	Celková délka (mm)	Výstavní plocha (m2)	Cena Kč bez DPH
CUBE 700	705	0,3	**49.490,-**

VOLITELNÉ PŘÍSLUŠENSTVÍ PRO CHLADICÍ I MRAZICÍ VANY TYP:

1. MILLENIUM

2. PANORAMA

VOLITELNÉ PŘÍSLUŠENSTVÍ - DOPLATEK (ZA KUS NEBO BĚŽNÝ METR):	KČ BEZ DPH
LAKOVANÁ NÁSTAVBA S OSVĚTLENÍM W-15	14 200,00 Kč
LAKOVANÁ NÁSTAVBA S OSVĚTLENÍM W-20	15 150,00 Kč
LAKOVANÁ NÁSTAVBA S OSVĚTLENÍM W-25	22 140,00 Kč
POSUVNÉ SKLENĚNÉ KRYTY W-15	16 810,00 Kč
POSUVNÉ SKLENĚNÉ KRYTY W-20	18 450,00 Kč
POSUVNÉ SKLENĚNÉ KRYTY W-25	20 320,00 Kč
DODATKOVÝ PŘEDĚL	300,00 Kč
LED OSVĚTLENÍ V NÁSTAVBĚ /BM	2 820,00 Kč